Traducido del inglés al español - www.onlinedoctranslator.com

CHAMBERLAIN®

www.chamberlain.com

Manual de instalación

Abridor de puerta de garaje con transmisión por cadena

Modelo D2101

SOLO PARA USO RESIDENCIAL

CONTROL REMOTO PREPROGRAMADO
MANDO INCLUIDO

Para registrar su abre-puertas de garaje para recibir actualizaciones y ofertas de Chamberlain, visite chamberlain.registria.com o use el ícono a continuación:

1. Tome una foto del ícono de la cámara incluyendo los puntos ( ) .
2. Envíelo enviando un mensaje de texto con la foto al 71403 (EE. UU.).

- ¡Lea atentamente este manual y los materiales de seguridad adjuntos!
- Fije el manual cerca de la puerta del garaje después de la instalación.
- La puerta NO SE CERRARÁ a menos que el Protector System® esté conectado y correctamente alineado.
- Se requieren controles periódicos del abridor de puerta de garaje para garantizar un funcionamiento seguro.
- La etiqueta del número de modelo se encuentra en el panel posterior de su abre-puertas de garaje.
- Este abre-puertas de garaje es compatible con los accesorios myQ® y Security+ 2.0®.
- NO instale en una puerta de una sola pieza si utiliza dispositivos o funciones que proporcionan un cierre sin supervisión. Los dispositivos y funciones desatendidos deben usarse ÚNICAMENTE con puertas seccionales.

C UL US LISTED

Contenido

Preparación **3**
Asamblea **7**
Instalación **12**
Instale el control de la puerta 22
Instale el Protector System® 24
Conecte la alimentación 28
Ajustes **30**
Operación **33**
Uso del abre-puertas de garaje Uso 33
del control de la puerta 34
Control remoto y entrada sin llave 34
HomeLink® 34
borrar la memoria 35
Para abrir la puerta manualmente 35
Mantenimiento **36**
Solución de problemas **37**
Garantía **39**
Abre-puertas de garaje automático Guía de seguridad y mantenimiento **40**
Piezas de reparación **42**
Piezas de ensamblaje de rieles 42
Piezas de instalación 42
Piezas para abre-puertas de garaje 43

Revisión de símbolos y palabras de advertencia de seguridad

Este abridor de puerta de garaje ha sido diseñado y probado para ofrecer un servicio seguro siempre que se instale, opere, mantenga y pruebe estrictamente de acuerdo con las instrucciones y advertencias contenidas en este manual.

⚠ WARNING

Mecánico

⚠ WARNING

Eléctrico

Cuando vea estos símbolos de seguridad y palabras de advertencia en las páginas siguientes, le alertarán sobre la posibilidad de ***lesiones graves o muerte*** si no cumple con las advertencias que las acompañan. El peligro puede provenir de algo mecánico o de una descarga eléctrica. Lea atentamente las advertencias.

⚠ CAUTION

Cuando vea esta Palabra de advertencia en las páginas siguientes, le alertará sobre la posibilidad de daños a la puerta de su garaje y/o al abre-puertas de garaje si no cumple con las declaraciones de precaución que la acompañan. Léalos cuidadosamente.

⚠ **ADVERTENCIA:** Este producto puede exponerlo a sustancias químicas, incluido el plomo, que el estado de California reconoce como causantes de cáncer, defectos de nacimiento u otros daños reproductivos. Para más información ir a *www.P65Warnings.ca.gov*

Operación desatendida

La función de temporizador de cierre (TTC), la aplicación myQ® y el monitor de puerta de garaje y portón myQ® son ejemplos de cierre desatendido y se deben usar ÚNICAMENTE con puertas seccionales. Cualquier dispositivo o función que permita que la puerta se cierre sin estar en la línea de visión de la puerta se considera cierre sin supervisión. La función de temporizador para cerrar (TTC), la aplicación myQ® y cualquier otro dispositivo myQ® deben usarse ÚNICAMENTE con puertas seccionales.

Las imágenes de este manual son solo de referencia y su producto puede tener un aspecto diferente.

revisa la puerta

⚠ WARNING

Para evitar posibles LESIONES GRAVES o la MUERTE:

- SIEMPRE llame a un técnico capacitado en sistemas de puertas si la puerta del garaje se atasca, se atasca o está desequilibrada. Una puerta de garaje desequilibrada NO puede retroceder cuando sea necesario.
- NUNCA intente aflojar, mover o ajustar la puerta del garaje, los resortes de la puerta, los cables, las poleas, los soportes o sus herrajes, TODOS los cuales están bajo tensión EXTREMA.
- Deshabilite TODAS las cerraduras y retire TODAS las cuerdas conectadas a la puerta del garaje ANTES de instalar y operar el abre-puertas de garaje para evitar enredos.
- NO instale en una puerta de una sola pieza si utiliza dispositivos o características que proporcionan un cierre sin supervisión. Los dispositivos y funciones desatendidos deben usarse ÚNICAMENTE con puertas seccionales.

⚠ CAUTION

Para evitar daños a la puerta del garaje y al abridor:

- SIEMPRE deshabilite las cerraduras ANTES de instalar y operar el abridor.
- ÚNICAMENTE opere el abre-puertas de garaje a 120 V, 60 Hz para evitar fallas y daños.

Antes de que empieces:

1. Desactive las cerraduras y retire las cuerdas conectadas a la puerta del garaje.
2. Levante la puerta hasta la mitad. Suelta la puerta. Si está balanceado, debe permanecer en su lugar, sostenido completamente por sus resortes.
3. Suba y baje la puerta para comprobar si se atasca o se atasca. Si su puerta se atasca, se atasca o está desequilibrada, llame a un técnico capacitado en sistemas de puertas.
4. Revise el sello en la parte inferior de la puerta. Cualquier espacio entre el piso y la parte inferior de la puerta no debe exceder 1/4" (6 mm). De lo contrario, es posible que el sistema de inversión de seguridad no funcione correctamente.
5. El abridor debe instalarse arriba del centro de la puerta. Si hay un resorte de torsión o una placa de soporte central en el camino del soporte del cabezal, puede instalarse dentro de los 4 pies (1,2 m) a la izquierda o derecha del centro de la puerta. Consulte la página 13.

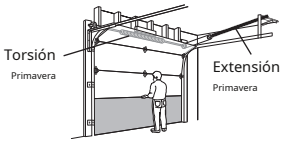

Preparación

Herramientas necesarias

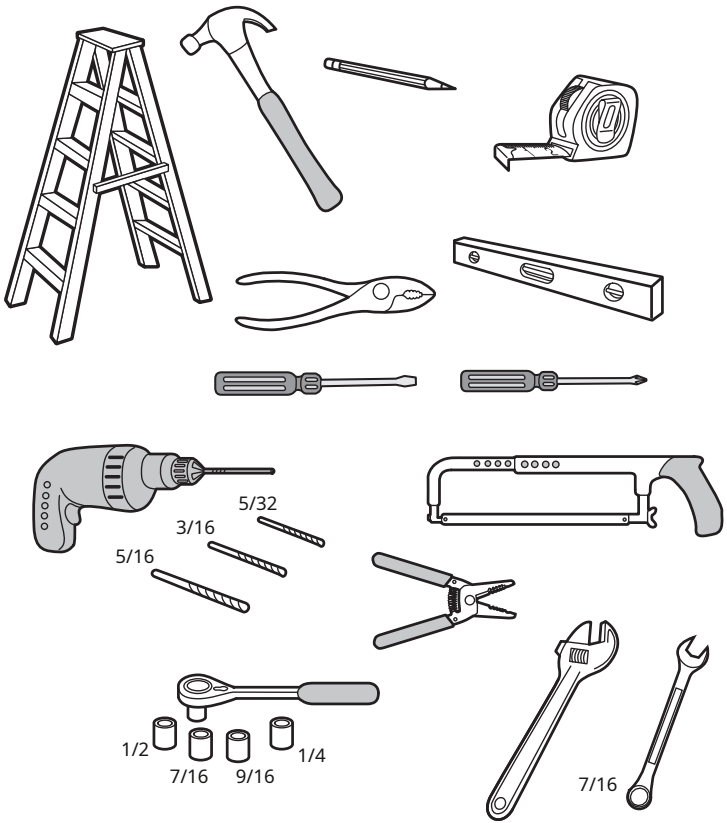

Artículos adicionales que puede necesitar:

Inspeccione el área de su garaje para ver si necesitará alguno de los siguientes elementos:

- **(2) 2X4 Piezas de madera:**Puede usarse para sujetar el soporte de cabecera a los soportes estructurales. También se utiliza para colocar el abre-puertas de garaje durante la instalación y para probar los sensores de seguridad de reversa.

- **Soporte de soporte y tornillería de fijación:**Debe usarse si tiene un techo terminado en su garaje.

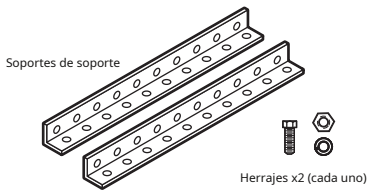

- **Soportes de extensión (Modelo 041A5281-1) o bloques de madera:**Dependiendo de la construcción del garaje, es posible que se necesiten soportes de extensión o bloques de madera para instalar el sensor de reversa de seguridad.

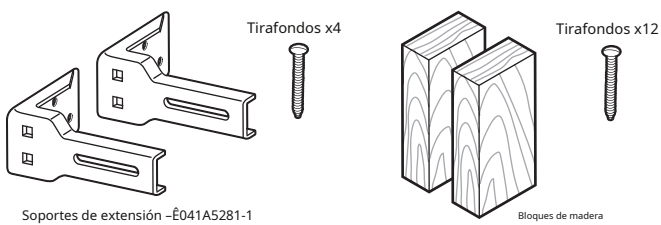

- **Herrajes de fijación:**El montaje en piso alternativo del sensor de reversa de seguridad requerirá accesorios que no se proporcionan.
- **Refuerzo de puerta:**Obligatorio si tiene una puerta ligera de acero, aluminio, fibra de vidrio o panel de vidrio. **Kit de extensión de**
- **rieles:**Obligatorio si la puerta de su garaje tiene más de 7 pies (2,13 m) de altura.

Preparación

Inventario de cajas

Guarde la caja y el material de embalaje hasta que finalice la instalación y el ajuste. Las instrucciones para los accesorios se adjuntarán al accesorio y no se incluyen en este manual. Las imágenes de este manual son solo de referencia y su producto puede tener un aspecto diferente.

1. Soporte de cabecera
2. Polea
3. Soporte de puerta
4. Brazo de puerta curvo
5. Brazo de puerta recto

   (Empaquetado dentro de la sección del riel delantero)
6. Carro
7. Manija y cuerda de liberación de emergencia
8. Riel (1 sección frontal y 4 centrales)
9. Soportes colgantes (2)

   (Embalado dentro de la sección del riel delantero)
10. Abridor de puerta de garaje (unidad de motor)
11. Separador de cadena con tornillos
12. Soporte en “U”
13. Cadena
14. **El sistema protector®**

    Sensores de marcha atrás de seguridad con cable blanco y blanco/negro de 2 conductores conectados: sensor de envío (1), sensor de recepción (1) y soportes de sensor de seguridad (2)
15. Mando a distancia
16. Control de puerta con botón pulsador
17. Cable blanco y rojo/blanco
18. Manual de instalación y todas las etiquetas de advertencia

Consulte Hardware en la página 6.

Visite chamberlain.com para obtener repuestos o accesorios adicionales: Mando a distancia de 3 botones modelo 953EV-P2 Teclado inalámbrico modelo 940EV-P2

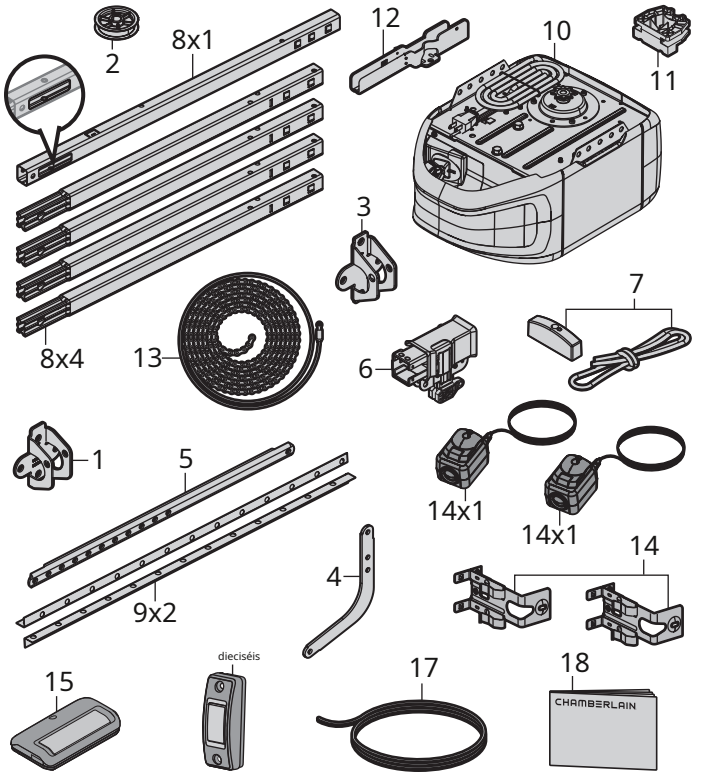

Preparación

Hardware

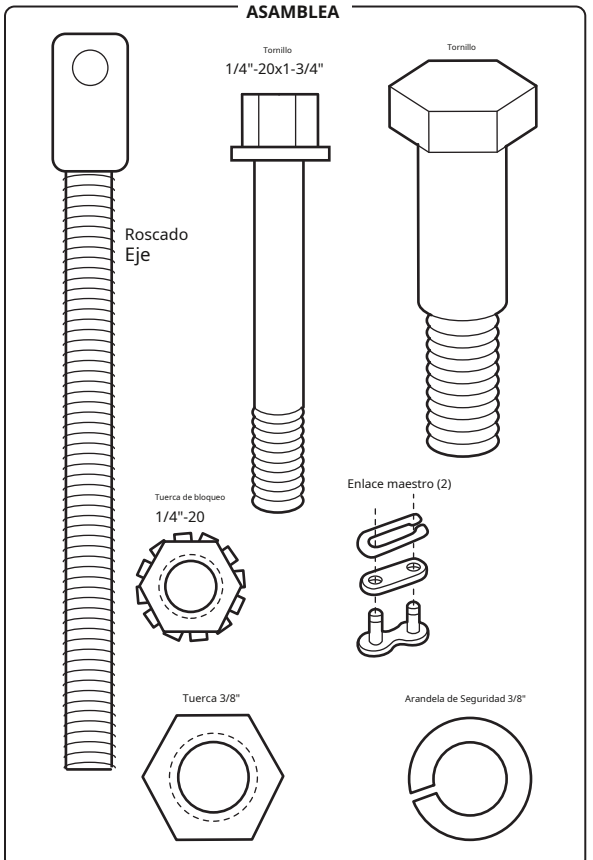

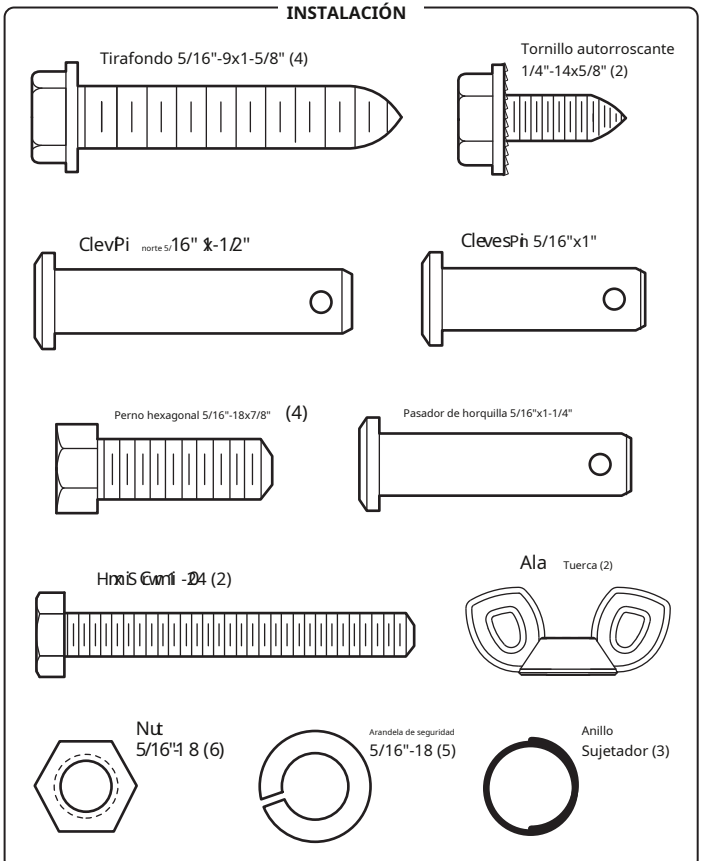

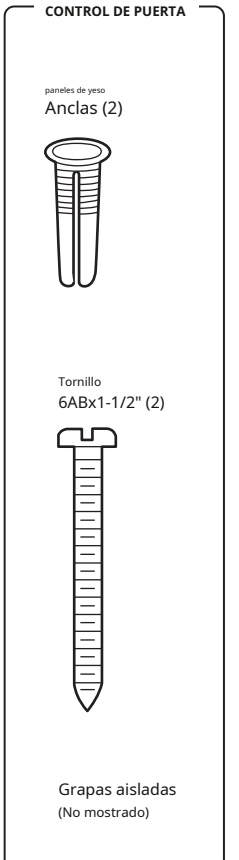

Asamblea

PASO 1 Ensamble el riel e instale el carro

⚠ CAUTION

Para evitar LESIONES por pellizcos, mantenga las manos y los dedos alejados de las juntas mientras ensambla el riel.

Para evitar dificultades de instalación, no haga funcionar el abre-puertas de garaje hasta que se le indique.

El riel delantero tiene una "ventana" recortada en el extremo de la puerta. La lengüeta del riel DEBE estar en la parte superior del riel cuando se ensambla.

1. Retire el brazo recto de la puerta y el soporte para colgar empacados dentro del riel delantero y déjelos a un lado para los pasos de instalación 5 y 9.***NOTA:****Para evitar LESIONES al desempacar el riel, retire con cuidado el brazo recto de la puerta almacenado dentro de la sección del riel.*
2. Alinee las secciones del riel en una superficie plana como se muestra y deslice los extremos cónicos dentro de los más grandes. Las pestañas a lo largo del costado se trabarán en su lugar.
3. Coloque la unidad de motor sobre material de embalaje para proteger la cubierta y apoye el extremo posterior del riel en la parte superior. Para mayor comodidad, coloque un soporte debajo del extremo frontal del riel.
4. Como parada temporal, inserte un destornillador en el orificio de la segunda sección del riel de la unidad del motor, como se muestra.
5. Verifique que haya 4 almohadillas de desgaste de plástico dentro del carro interior. Si se aflojaron durante el envío, revise todo el material de empaque. Vuelva a colocarlos en su posición como se muestra.
6. Deslice el conjunto del carro hacia el destornillador como se muestra.
7. Deslice el riel sobre el soporte en "U", hasta que llegue a todos los topes en la parte superior y los lados del soporte en "U".

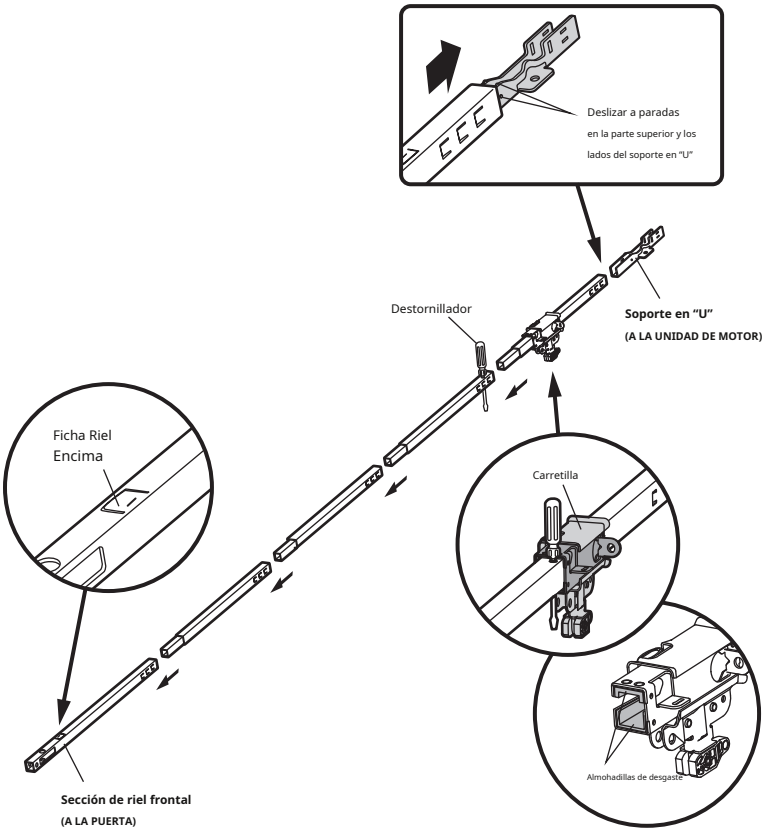

PASO 2 Sujete el riel a la unidad de motor

⚠ CAUTION

Para evitar daños GRAVES al abridor de puerta de garaje, use ÚNICAMENTE los pernos/sujetadores montados en la parte superior del abridor.

1. Inserte un perno de 1/4"-20 x 1-3/4" en el orificio del perno de protección de la cubierta en el extremo posterior del riel, como se muestra. Apriete firmemente con una contratuerca de 1/4"-20. NO apriete demasiado.
2. Retire los pernos de la parte superior de la unidad del motor.
3. Use la caja de cartón para sostener el extremo frontal del riel.
4. Coloque el soporte en "U", con el lado plano hacia abajo sobre la unidad del motor y alinee los orificios del soporte con los orificios de los pernos.
5. Fije el soporte en "U" con los tornillos previamente retirados; NO utilice ninguna herramienta eléctrica. El uso del poder herramientas pueden dañar permanentemente el abre-puertas de garaje.
6. Fije el esparcidor de cadena a la unidad del motor con dos tornillos.

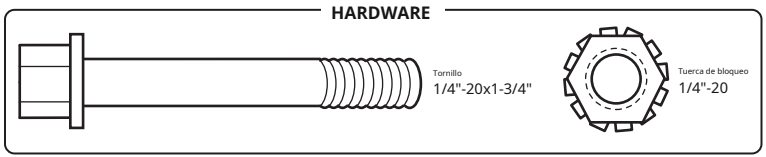

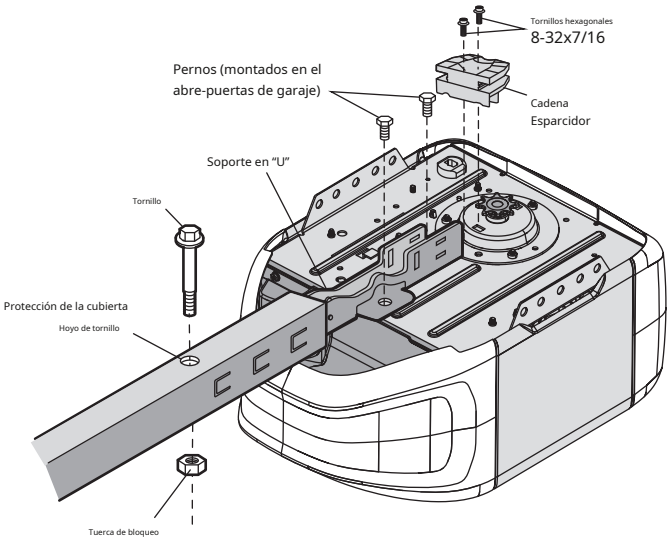

PASO 3 Instale la polea loca

1. Coloque la cadena al lado del riel, como se muestra. Sujete el extremo de la cadena y pase aproximadamente 12" (30 cm) de la cadena a través de la ventana. Deje que cuelgue hasta el paso 4 del ensamblaje.
2. Retire la cinta de la polea loca. El centro interior debe estar previamente engrasado. Si está seco, vuelva a engrasar para garantizar un funcionamiento adecuado.
3. Coloque la polea loca en la ventana como se muestra.
4. Inserte el perno de la rueda loca desde arriba a través del riel y la polea. Apriete con una arandela de seguridad de 3/8" y una tuerca debajo del riel hasta que la arandela de seguridad esté comprimida.
5. Gire la polea para asegurarse de que gire libremente.
6. Localice la pestaña del riel. La lengüeta del riel está cerca de la polea loca en la sección del riel delantero. Utilice un destornillador de cabeza plana y levante la lengüeta del riel hasta que quede vertical (90°).

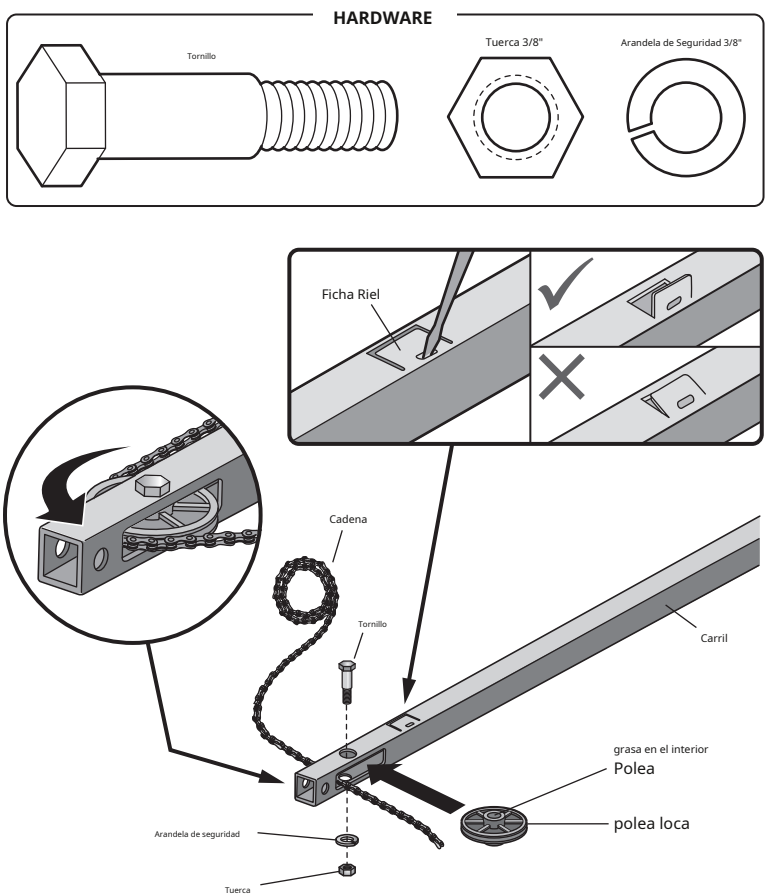

PASO 4 Instale la cadena

⚠ WARNING

Para evitar posibles LESIONES GRAVES en los dedos al mover el abre-puertas de garaje:

- yo SIEMPRE mantenga la mano alejada de la rueda dentada mientras opera el abridor.
- yo Fije de forma segura la cubierta de la rueda dentada ANTES de operar.

1. Tire de la cadena alrededor de la polea loca y hacia el carro.
2. Conecte la cadena a la ranura de retención del carro, como se muestra. (Figura 1)
   una. Empuje los pasadores de la barra del eslabón maestro a través del eslabón de la cadena y la ranura del carro.
   b. Empuje la tapa del eslabón maestro sobre los pasadores y pase las muescas de los pasadores.
   C. Deslice el extremo cerrado del resorte con clip sobre uno de los pasadores. Empuje el extremo abierto del resorte con clip en el otro pasador.
3. Con el carro contra el destornillador, distribuya el resto de la cadena a lo largo del riel hacia la unidad del motor alrededor de la rueda dentada y continúe hasta el ensamblaje del carro. Los dientes de la rueda dentada deben engranar con la cadena. (Figura 2)
4. Verifique que la cadena no esté torcida, luego conéctela al eje roscado con el eslabón maestro restante.
5. Enrosque la tuerca interior y la arandela de seguridad en el eje roscado del trole.
6. Inserte el eje roscado del carro a través del orificio del carro.*Asegúrese de que la cadena no esté torcida.*(Cifra 3)
7. Enrosque sin apretar la tuerca exterior en el eje roscado del carro.
8. Retire el destornillador.

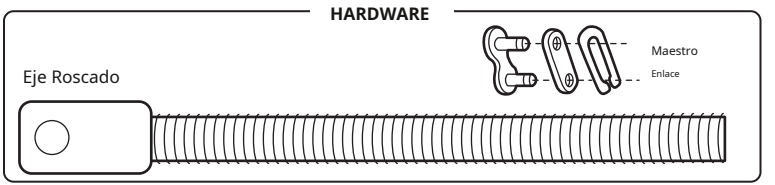

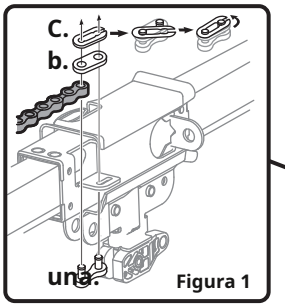

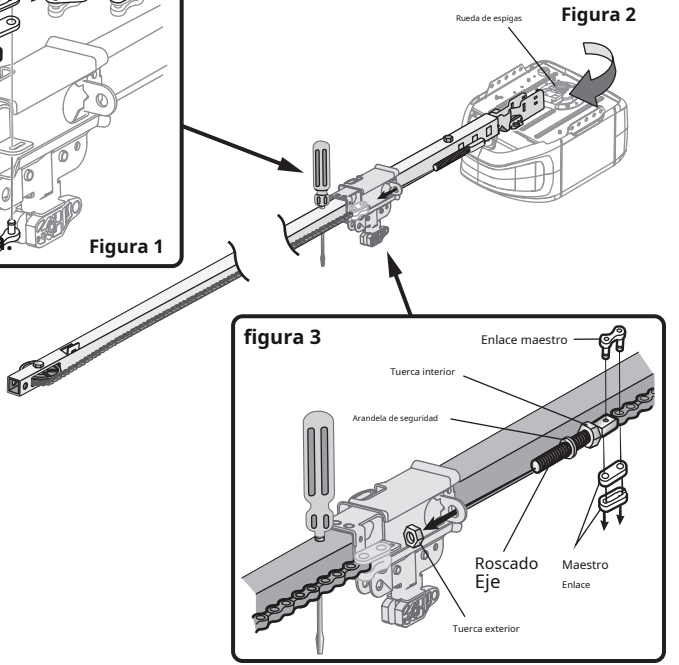

PASO 5 Apriete la cadena

1. Haga girar la tuerca interior y la arandela de seguridad hacia abajo por el eje roscado del carro, alejándolas del carro.
2. Para tensar la cadena, gire la tuerca exterior en la dirección que se muestra.
3. Cuando la cadena esté aproximadamente 1/4" (6 mm) por encima de la base del riel en su punto medio, vuelva a apretar la tuerca interna para asegurar el ajuste.

El ruido de la rueda dentada puede resultar si la cadena está demasiado floja. Cuando se complete la instalación, es posible que note que la cadena se cae con la puerta cerrada. Esto es normal. Si la cadena vuelve a la posición que se muestra cuando la puerta está abierta, no vuelva a ajustar la cadena.

NOTA:*Durante el mantenimiento futuro, SIEMPRE tire de la manija de liberación de emergencia para desconectar el carro antes de ajustar la cadena.*

Ya ha terminado de ensamblar su abre-puertas de garaje. Lea las siguientes advertencias antes de continuar con la sección de instalación.

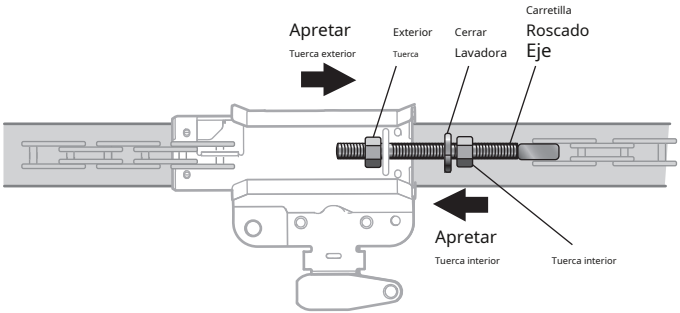

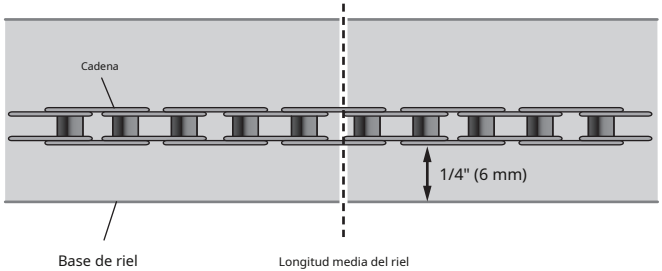

INSTRUCCIONES DE INSTALACIÓN IMPORTANTES

⚠ ⚠ WARNING

Para reducir el riesgo de LESIONES GRAVES o la MUERTE:

1. LEA Y SIGA TODAS LAS ADVERTENCIAS E INSTRUCCIONES DE INSTALACIÓN.
2. Instale el abridor de puerta de garaje ÚNICAMENTE en una puerta de garaje debidamente balanceada y lubricada. Es posible que una puerta mal balanceada NO retroceda cuando sea necesario y podría provocar LESIONES GRAVES o la MUERTE.
3. TODAS las reparaciones de cables, conjuntos de resortes y otros accesorios DEBEN ser realizadas por un técnico capacitado en sistemas de puertas ANTES de instalar el abridor.
4. Deshabilite TODAS las cerraduras y retire TODAS las cuerdas conectadas a la puerta del garaje ANTES de instalar el abridor para evitar enredos.
5. Siempre que sea posible, instale el abridor de puerta a 7 pies (2,13 m) o más por encima del piso.
6. Monte el disparador de emergencia al alcance de la mano, pero al menos a 6 pies (1,83 m) por encima del suelo y evite el contacto con los vehículos para evitar que se suelte accidentalmente.
7. NUNCA conecte el abre-puertas de garaje a la fuente de energía hasta que se le indique.
8. NUNCA use relojes, anillos o ropa holgada mientras instala o repara el abridor. Podrían quedar atrapados en la puerta del garaje o en los mecanismos de apertura.
9. Instale el control de puerta de garaje montado en la pared:
   - yo a la vista de la puerta del garaje.
   - yo fuera del alcance de los niños pequeños a una altura mínima de 5 pies (1,5 m) por encima de los pisos, descansos, escalones o cualquier otra superficie para caminar adyacente.
   - yo lejos de TODAS las partes móviles de la puerta.
10. Coloque la etiqueta de advertencia de atrapamiento en la pared junto al control de la puerta del garaje en un lugar destacado.
11. Coloque la etiqueta de prueba de reversa de seguridad/desbloqueo de emergencia a la vista en el interior de la puerta del garaje.
12. Una vez finalizada la instalación, pruebe el sistema de inversión de seguridad. La puerta DEBE retroceder al entrar en contacto con un objeto de 1-1/2" (3,8 cm) de altura (o un 2x4 colocado en posición horizontal) en el piso.
13. NO instale en una puerta de una sola pieza si utiliza dispositivos o funciones que proporcionan un cierre sin supervisión. Los dispositivos y funciones desatendidos deben usarse ÚNICAMENTE con puertas seccionales.

14. GUARDE ESTAS INSTRUCCIONES.

Instalación

PASO 1 Determine la ubicación del soporte de cabecera

⚠ WARNING

Para evitar posibles LESIONES GRAVES o la MUERTE:

- yo El soporte del dintel DEBE sujetarse RÍGIDAMENTE al soporte estructural en la pared o el techo del dintel; de lo contrario, es posible que la puerta del garaje NO retroceda cuando sea necesario. NO instale el soporte de cabecera sobre paneles de yeso.
- yo Se DEBEN usar anclajes para concreto si se monta un soporte de cabecera o 2x4 en la mampostería.
- yo NUNCA intente aflojar, mover o ajustar la puerta del garaje, los resortes, los cables, las poleas, los soportes o sus herrajes, TODOS los cuales están bajo tensión EXTREMA.
- yo SIEMPRE llame a un técnico capacitado en sistemas de puertas si la puerta del garaje se atasca, se atasca o está desequilibrada. Es posible que una puerta de garaje desequilibrada NO retroceda cuando sea necesario.

Los procedimientos de instalación varían según el tipo de puerta de garaje. Siga las instrucciones que se aplican a su puerta.

1. Cierre la puerta y marque la línea central vertical interior de la puerta del garaje.
2. Extienda la línea hasta la pared de cabecera sobre la puerta. Puede sujetar el soporte de la cabecera dentro de los 4 pies (1,22 m) de la izquierda o la derecha del centro de la puerta solo si hay un resorte de torsión o una placa de soporte central en el camino; o puede colocarlo en el techo (consulte la página 14) cuando el espacio libre sea mínimo. (Se puede montar en la pared boca abajo si es necesario, para ganar aproximadamente 1/2" (1 cm). Si necesita instalar el soporte de cabecera en un 2x4 (en la pared o el techo), use tirafondos (no incluidos) para sujetar firmemente el 2x4 a soportes estructurales como se muestra aquí y en la página 14.
3. Abra la puerta hasta el punto más alto del recorrido, como se muestra. Dibuje una línea horizontal de intersección en la pared de la cabecera 2" (5 cm) por encima del punto más alto:
   - yo 2" (5 cm) por encima del punto alto para puerta seccional y puerta de una pieza con riel.
   - yo 8" (20 cm) por encima del punto alto para puerta de una pieza sin rejilla.

Esta altura proporcionará espacio libre para el recorrido del borde superior de la puerta. ***NOTA:*** *Si el número total de pulgadas excede la altura disponible en su garaje, use la altura máxima posible o consulte la página 14 para la instalación en el techo.*

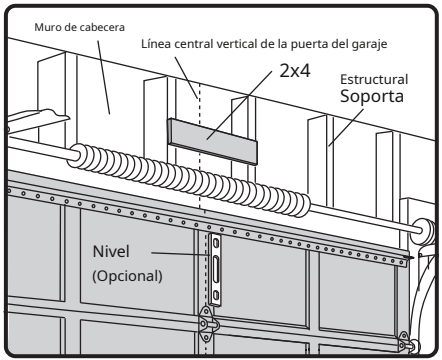

MONTAJE DE TECHO OPCIONAL PARA SOPORTE DE CABEZAL

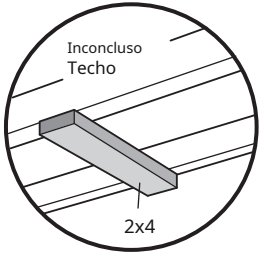

Puerta seccional con guía curva

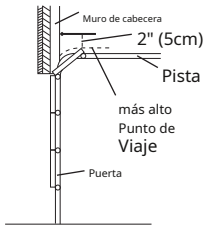

Puerta de una pieza con guía horizontal

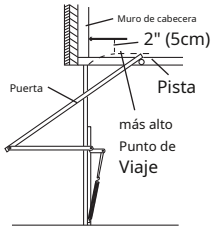

Puerta de una pieza sin riel:
herrajes para jambas

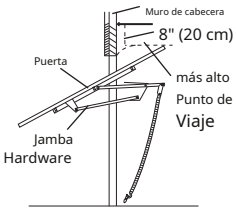

Puerta de una pieza sin riel:
hardware de pivote

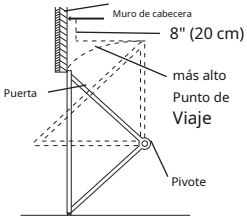

Instalación

PASO 2 Instale el soporte de cabecera

Puede colocar el soporte de cabecera en la pared sobre la puerta del garaje o en el techo. Siga las instrucciones que funcionarán mejor para sus requisitos particulares.**No instale el soporte de cabecera sobre paneles de yeso. Si se instala en mampostería, use anclajes para concreto (no incluidos).**

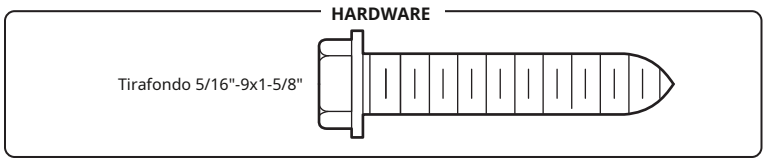

OPCIÓN A - INSTALACIÓN EN PARED

1. Centre el soporte en la línea central vertical con el borde inferior del soporte en la línea horizontal como se muestra (con la flecha apuntando hacia el techo).
2. Marque el conjunto vertical de orificios de soporte. Taladre orificios piloto de 3/16" y sujete el soporte de forma segura a un soporte estructural con la tornillería provista.

OPCIÓN B - INSTALACIÓN EN TECHO

1. Extienda la línea central vertical hacia el techo como se muestra.
2. Centre el soporte en la marca vertical, a no más de 6" (15 cm) de la pared. Asegúrese de que la flecha apunte hacia el lado contrario de la pared. El soporte se puede montar al ras del techo cuando el espacio libre es mínimo.
3. Marque los agujeros laterales. Taladre orificios piloto de 3/16" y sujete el soporte de forma segura a un soporte estructural con el hardware proporcionado.

INSTALACIÓN EN PARED

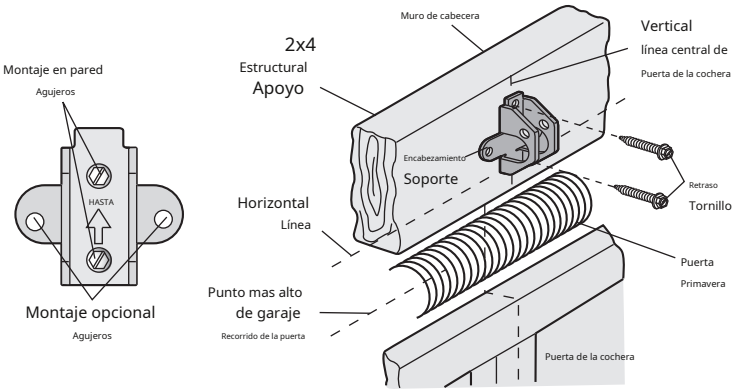

INSTALACIÓN DE TECHO

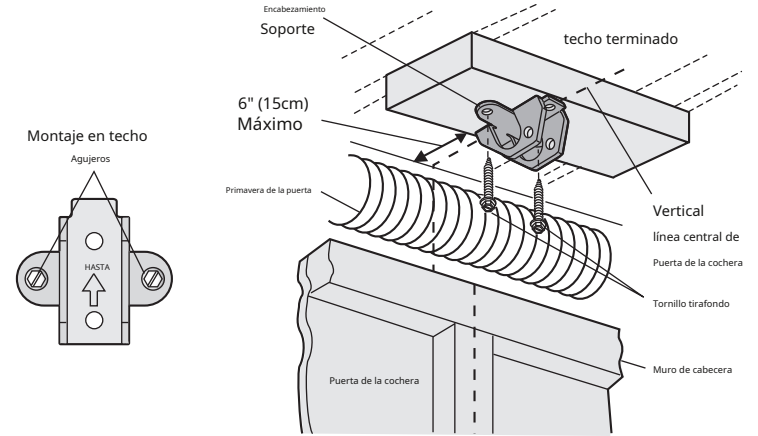

PASO 3 Fije el riel al soporte de cabecera

1. Coloque el abridor en el piso del garaje debajo del soporte de cabecera. Utilice material de embalaje como base protectora.

   NOTA:*Si el resorte de la puerta está en medio, necesitará ayuda. Pídale a alguien que sostenga el abridor de forma segura en un soporte temporal para permitir que el riel se libere del resorte.*

2. Coloque el soporte del riel contra el soporte del cabezal.
3. Alinee los orificios del soporte y únalos con un pasador de horquilla como se muestra.
4. Inserte un sujetador de anillo para asegurar.

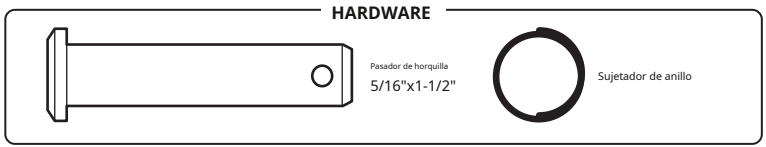

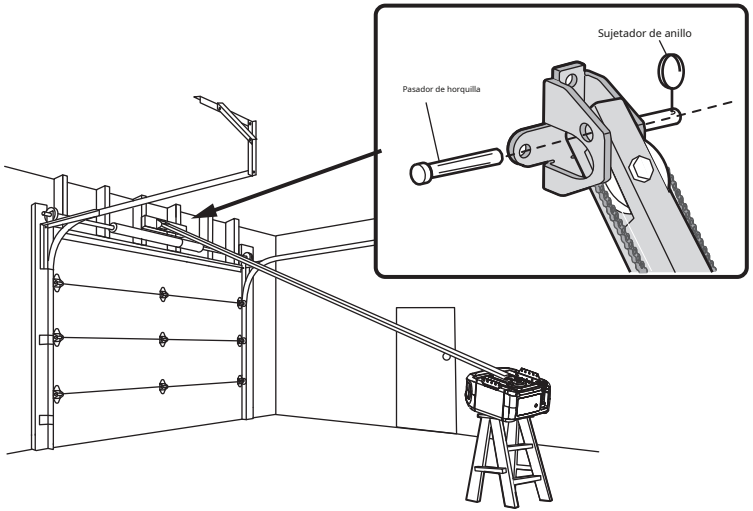

PASO 4 Coloque el abre-puertas de garaje

⚠ CAUTION

Para evitar daños a la puerta del garaje, descanse el riel del abridor de la puerta del garaje en 2x4 colocado en la sección superior de la puerta.

1. Retire el material de embalaje y levante el abre-puertas de garaje sobre una escalera.
2. Abra completamente la puerta y coloque un 2x4 (aplanado) debajo del riel. Para puertas de una pieza sin rieles, coloque el 2x4 de lado.

NOTA:*Un 2x4 es ideal para establecer la distancia entre el riel y la puerta. Si la escalera no es lo suficientemente alta, necesitará ayuda en este punto. Si la puerta golpea el carro cuando se eleva, jale el brazo de liberación del carro hacia abajo para desconectar el carro interior y exterior. Deslice el carro exterior hacia el abridor de la puerta del garaje. El carro puede permanecer desconectado hasta que se le indique.*

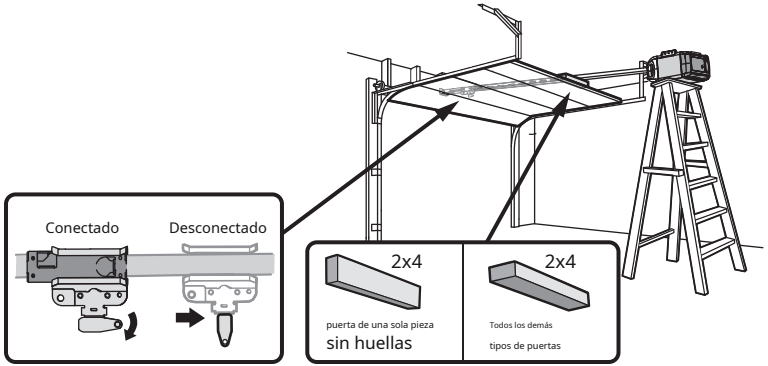

PASO 5 Cuelgue el abre-puertas de garaje

⚠ WARNING

Para evitar posibles LESIONES GRAVES debido a la caída de un abre-puertas de garaje, asegúrelo FIRMEMENTE a los soportes estructurales del garaje. Se DEBEN usar anclajes para concreto si se instala CUALQUIER soporte en la mampostería.

Hanging tél gara educa piso lápiz er w al va ry dependiendo de su garaje. A continuación se muestran tres instalaciones de Y nuestro yoreatablo Nuevo Mango di diferente Nuevo Mano ejemplo. En todas las instalaciones, el abre-puertas de garaje DEBE estar conectado soportes estructurales. Las instrucciones ilustran uno de los siguientes ejemplos.

1. En cielorrasos terminados, utilice los tirafondos para fijar un soporte (no incluido) al soporte estructural. o t beforei saltio Fourgear el abridor de la puerta del garaje.
2. Hacer mit ethmi a mdoo Marka gadar el abridor está alineado con el soporte del cabezal. Mida la distancia de cada lado del abridor de puerta de garaje al soporte de soporte.
3. Corte ambas piezas del soporte colgante a las longitudes requeridas.
4. Fije el extremo de cada soporte colgante al soporte de soporte con la tornillería adecuada (no incluida).
5. Fije el abridor de puerta de garaje a los soportes colgantes con los pernos hexagonales, las arandelas de seguridad y las tuercas.
6. Retire el 2x4 y cierre manualmente la puerta. Si la puerta golpea el riel, levante el soporte de la cabecera.

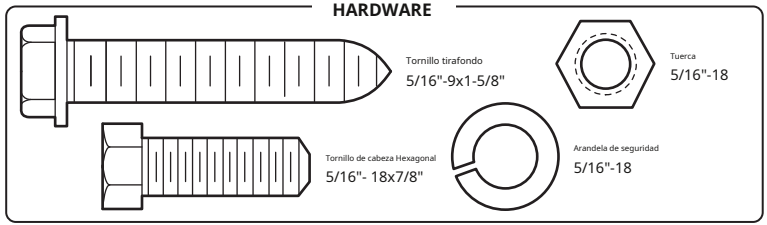

EJEMPLOS

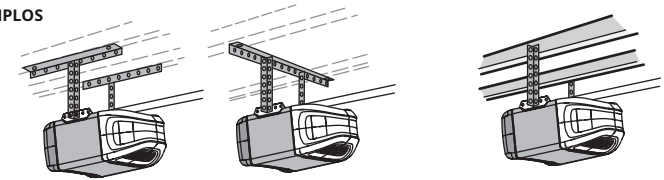

techo terminado

Techo sin terminar

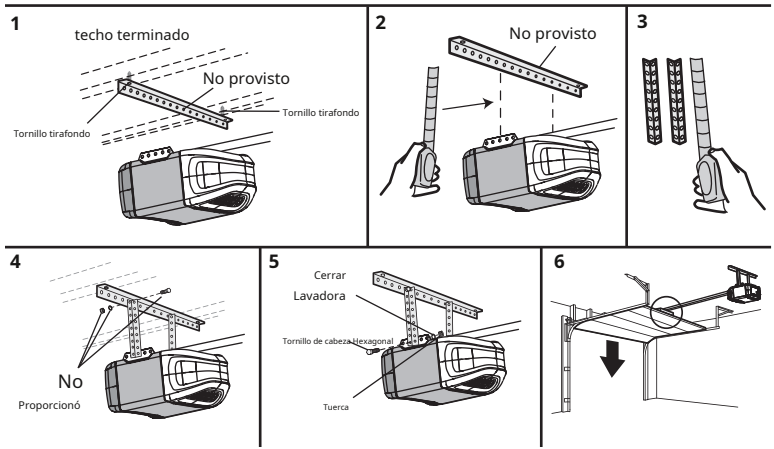

PASO 6 Instale la bombilla

⚠ CAUTION

Para evitar un posible SOBRECALENTAMIENTO del panel final o del portalámparas:

- Utilice ÚNICAMENTE bombillas A19.
- NO utilice bombillas incandescentes de más de 100 W.
- NO utilice bombillas fluorescentes compactas de más de 26 W (equivalente a 100 W). NO
- utilice bombillas halógenas.
- NO use bombillas de cuello corto o especiales.

Las bombillas LED pueden causar interferencias de radio en el control remoto. Use ÚNICAMENTE las bombillas LED recomendadas aquí: chamberlain.com/bulb.

1. Tire de la lente de la luz hacia abajo.
2. Inserte la bombilla.
3. Cierre la lente de luz.

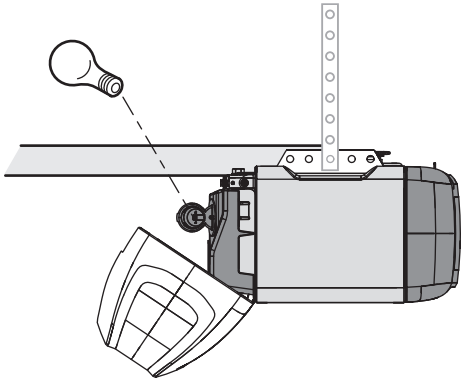

PASO 7 Sujete la cuerda y la manija de liberación de emergencia

⚠ WARNING

Para evitar posibles LESIONES GRAVES o la MUERTE por la caída de una puerta de garaje:

- Si es posible, use la manija de liberación de emergencia para desenganchar el carro ÚNICAMENTE cuando la puerta del garaje esté CERRADA. Los resortes débiles o rotos o la puerta desequilibrada pueden provocar que una puerta abierta se caiga rápidamente y/o inesperadamente.
- NUNCA use la manija de liberación de emergencia a menos que la puerta del garaje esté libre de personas y obstrucciones.
- NUNCA use la manija para abrir o cerrar la puerta. Si el nudo de la cuerda se suelta, podría caerse.

1. Inserte un extremo de la cuerda de liberación de emergencia a través de la manija. Asegúrese de que "AVISO" esté al derecho. Asegúrelo con un nudo simple a por lo menos 1" (2,5 cm) del extremo de la cuerda para evitar que se resbale.
2. Inserte el otro extremo de la cuerda de liberación de emergencia a través del orificio en el brazo de liberación del carro. Monte el desbloqueo de emergencia al alcance de la mano, pero al menos a 1,83 m (6 pies) por encima del piso, evitando el contacto con los vehículos para evitar el desbloqueo accidental y asegúrelo con un nudo simple.

NOTA:*Si es necesario cortar la cuerda de liberación de emergencia, selle el extremo cortado con una cerilla o un encendedor para evitar que se deshaga. Asegúrese de que la cuerda y la manija de liberación de emergencia estén por encima de la parte superior de todos los vehículos para evitar enredos.*

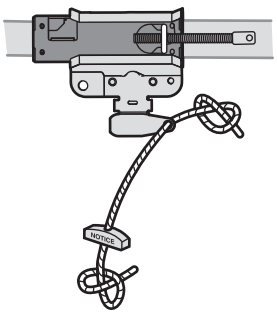

PASO 8 Instale el soporte de la puerta

⚠ CAUTION

Puertas de garaje de fibra de vidrio, aluminio o acero ligero**REQUERIRÁ**refuerzo ANTES de la instalación del soporte de la puerta. Comuníquese con el fabricante de la puerta de garaje o con el distribuidor de instalación para obtener las instrucciones de refuerzo del abridor o el kit de refuerzo. Si no se refuerza la sección superior según lo requerido por el fabricante de la puerta, la garantía de la puerta puede quedar anulada.

Para puertas de garaje ligeras (fibra de vidrio, aluminio, acero, puertas con panel de vidrio, etc.) es necesario un refuerzo horizontal y vertical (no incluido). Una riostra de refuerzo horizontal debe ser lo suficientemente larga para ser asegurado a dos o tres soportes verticales. Una riostra de refuerzo vertical debe cubrir la altura del panel superior. Comuníquese con el fabricante de la puerta de garaje o con el distribuidor de instalación para obtener las instrucciones de refuerzo del abridor o el kit de refuerzo.

NOTA:*Muchos kits de refuerzo de puertas permiten la fijación directa del pasador de horquilla y el brazo de la puerta. En este caso no necesitarás el soporte de la puerta; continuar con el siguiente paso.*

OPCIÓN A - PUERTAS SECCIONALES

1. Centre el soporte de la puerta en la línea central vertical marcada anteriormente utilizada para la instalación del soporte del cabezal. Tenga en cuenta la colocación correcta hacia ARRIBA, como está estampado dentro del soporte.
2. Coloque el borde superior del soporte de 2 a 4 pulgadas (5 a 10 cm) por debajo del borde superior de la puerta, O directamente debajo de cualquier soporte estructural en la parte superior de la puerta.
3. Marque, taladre agujeros e instale de la siguiente manera, según la construcción de su puerta.

Puertas de metal o livianas que usan una abrazadera de hierro de ángulo vertical en el soporte del panel de la puerta y el soporte de la puerta:

- yo Taladre orificios de sujeción de 3/16". Fije el soporte de la puerta con los dos tornillos autorroscantes de 1/4"-14x5/8". (Figura 1)
- yo Como alternativa, utilice dos pernos, arandelas de seguridad y tuercas de 5/16"-18x2" (no incluidos). (Figura 2)

Puertas metálicas, aisladas o reforzadas de fábrica de peso ligero:

- yo Taladre orificios de sujeción de 3/16". Fije el soporte de la puerta con los tornillos autorroscantes. (Figura 3) **Puertas de madera:**
- yo Utilice los orificios de los soportes de la puerta superior e inferior o de lado a lado. Taladre orificios de 5/16" a través de la puerta y asegure el soporte con pernos de cabeza redonda de 5/16"-18x2", arandelas de seguridad y tuercas (no incluidas). (Figura 4)

NOTA:*Los tornillos autorroscantes de 1/4"-14x5/8" no están diseñados para usarse en puertas de madera.*

HARDWARE

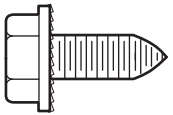

Tornillo autorroscante
1/4"-14x5/8"

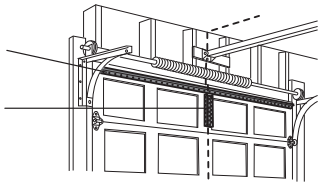

FIGURA 1

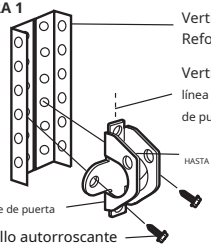

FIGURA 2

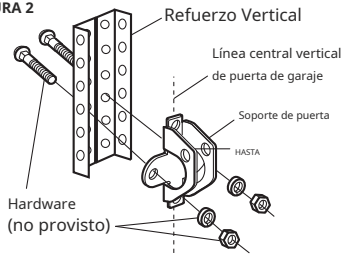

FIGURA 3

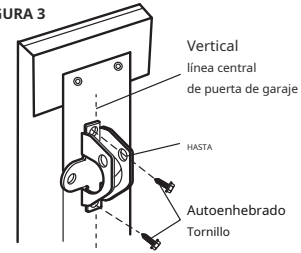

FIGURA 4

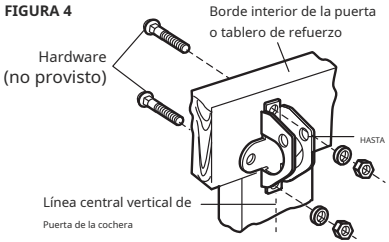

PASO 8 Instale el soporte de la puerta (continuación)

OPCIÓN B - PUERTAS DE UNA PIEZA

1. Centre el soporte de la puerta en la parte superior de la puerta, en línea con el soporte de cabecera como se muestra.
2. Marque los orificios izquierdo y derecho o superior e inferior. **Puertas Metálicas:**
   - yo Taladre orificios piloto de 3/16" y fije el soporte con los tornillos autorroscantes proporcionados. **Puertas de madera:**
   - yo Taladre orificios de 5/16" y use pernos de cabeza redonda, arandelas de seguridad y tuercas de 5/16"-18x2" (no incluidos) o tirafondos de 5/16"x1-1/2" (no incluidos) según sus necesidades de instalación.

NOTA:*El soporte de la puerta se puede instalar en el borde superior de la puerta si es necesario para su instalación. (Consulte el dibujo de ubicación opcional de la línea de puntos).*

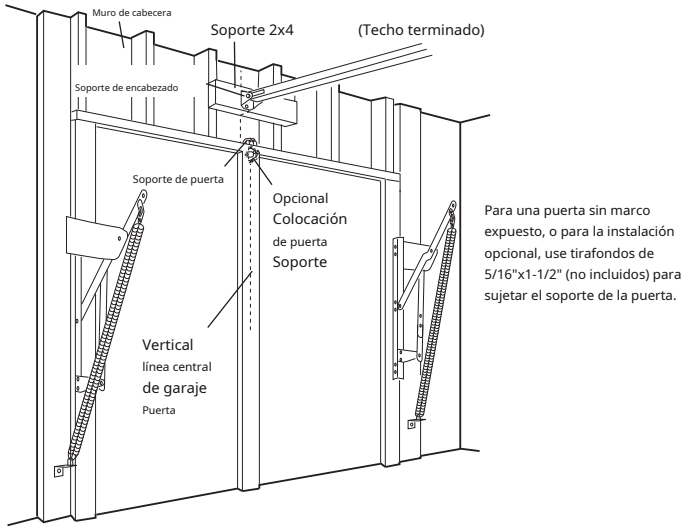

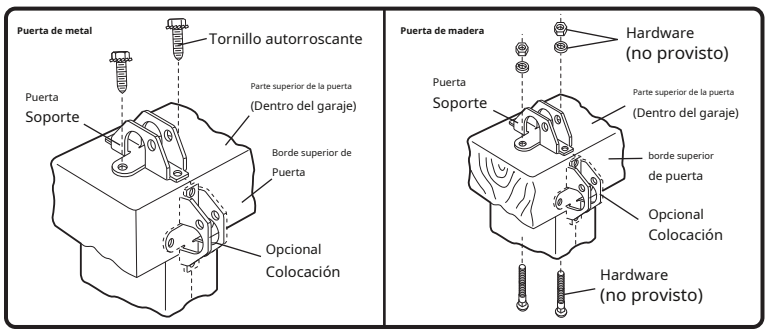

PASO 9 Conecte el brazo de la puerta al carro

La instalación variará según el tipo de puerta de garaje. Siga las instrucciones que se aplican a su puerta.

OPCIÓN A - PUERTAS SECCIONALES

IMPORTANTE: La ranura en el brazo recto de la puerta DEBE mirar hacia afuera del brazo curvo de la puerta.

1. Cierre la puerta. Desconecte el carro tirando de la manija de liberación de emergencia.
2. Fije el brazo recto de la puerta al carro exterior usando el pasador de horquilla. Asegúrelo con el sujetador de anillo.
3. Fije el brazo curvo de la puerta al soporte de la puerta usando el pasador de horquilla. Asegúrelo con el sujetador de anillo.
4. Separe las secciones de los brazos tanto como sea posible para conseguir Encuentre dos pares de orificios para la rigidez del brazo de la puerta y la fijación. Alinee las secciones de unión de anuncios. Seleccione agujeros hasta h usando los pernos, tuercas y arandelas de seguridad.
5. Tire del desbloqueo de emergencia y muévala hacia el abridor de la puerta del garaje hasta que el brazo de liberación del carro esté horizontal. El carro se volverá a acoplar automáticamente cuando se active el abridor de la puerta del garaje.

NOTA:*Si los agujeros en el brazo curvo de la puerta y el brazo recto de la puerta no se alinean, invierta el brazo recto de la puerta, seleccione dos agujeros (lo más separados posible) y fíjelos usando pernos, tuercas y arandelas de seguridad. Si el brazo recto de la puerta cuelga demasiado hacia abajo, puede cortar 6" (15 cm) del extremo sólido.*

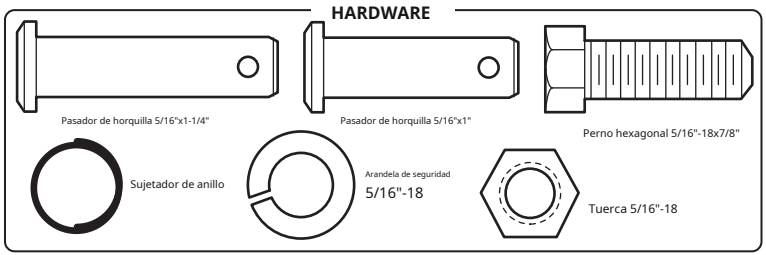

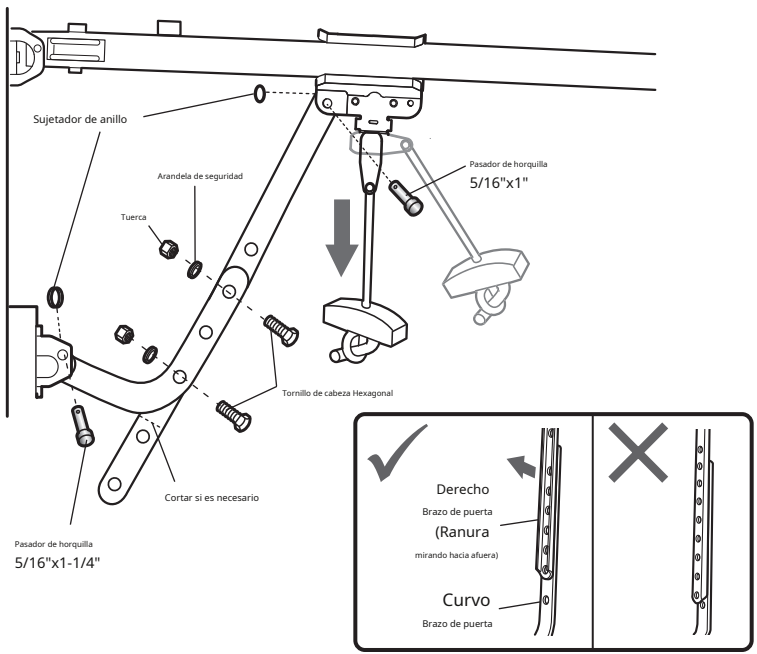

PASO 9 Conecte el brazo de la puerta al carro (continuación)

OPCIÓN B - PUERTAS DE UNA PIEZA

IMPORTANTE: La ranura en el brazo recto de la puerta DEBE mirar hacia afuera del brazo curvo de la puerta.

1. Cierre la puerta. Desconecte el carro tirando de la manija de liberación de emergencia.
2. Sujete el brazo recto de la puerta y el brazo curvo de la puerta juntos a la longitud más larga posible (con una superposición de 2 o 3 orificios) usando los pernos, las tuercas y las arandelas de seguridad.
3. Fije el brazo recto de la puerta al soporte de la puerta usando el pasador de horquilla. Asegúrelo con el sujetador de anillo.
4. Fije el brazo curvo de la puerta al carro con el pasador de horquilla. Asegúrelo con el sujetador de anillo.
5. Jale la manija de liberación de emergencia hacia el abre-puertas de garaje hasta que el brazo de liberación del carro esté horizontal.

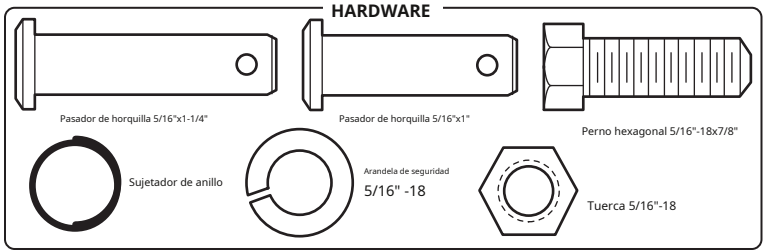

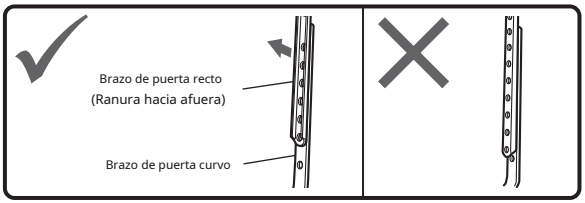

Puerta de una pieza sin riel

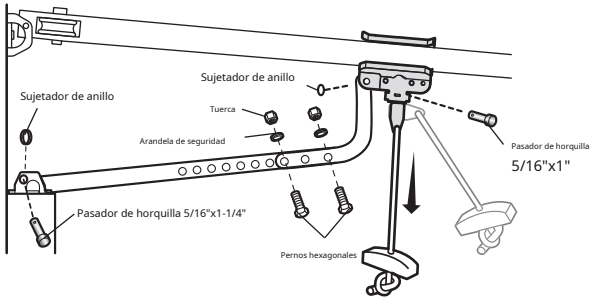

Puerta de una pieza con riel

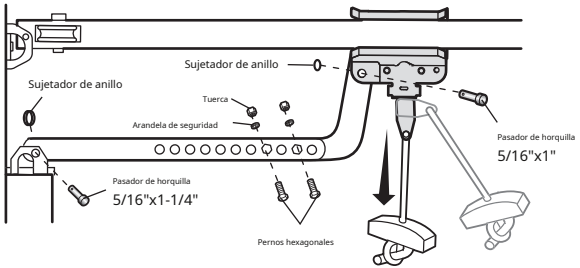

PASO 10 Instale el control de la puerta

⚠ WARNING

Para evitar posibles LESIONES GRAVES o la MUERTE por electrocución:

- yo Asegúrese de que la energía NO esté conectada ANTES de instalar el control de la puerta. Conecte el
- yo control de la puerta ÚNICAMENTE a cables de bajo voltaje de 12 VOLTIOS.

Para evitar posibles LESIONES GRAVES o la MUERTE por el cierre de una puerta de garaje:

- yo Instale el control de la puerta a la vista de la puerta del garaje, fuera del alcance de los niños pequeños a una altura mínima de 5 pies (1,5 m) por encima de los pisos, descansos, escalones o cualquier otra superficie para caminar adyacente, y lejos de TODAS las partes móviles de la puerta.
- yo NUNCA permita que los niños operen o jueguen con los botones del control de la puerta o los transmisores del control remoto.
- yo Active la puerta ÚNICAMENTE cuando se pueda ver claramente, esté correctamente ajustada y no haya obstrucciones en el recorrido de la puerta.
- yo Mantenga SIEMPRE la puerta del garaje a la vista hasta que esté completamente cerrada. NUNCA permita que nadie se cruce en el camino de la puerta del garaje que se está cerrando.

INTRODUCCIÓN

Instale el control de la puerta a la vista de la puerta a una altura mínima de 5 pies (1,5 m) por encima de los pisos, descansos, escalones o cualquier otra superficie para caminar adyacente, donde los niños pequeños no puedan alcanzar, y lejos de las partes móviles de la puerta.

NOTA:*Su producto puede tener un aspecto diferente al de las ilustraciones.*

HARDWARE

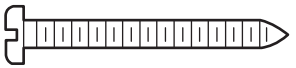

Tornillo 6ABx1-1/2" (2)

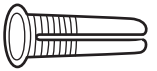

Anclajes para paneles de yeso (2)

1. Pele 1/4" (6 mm) de aislamiento de un extremo del cable y separe los cables.
2. Conecte un cable a cada uno de los dos tornillos en la parte posterior del control de la puerta. Los cables se pueden conectar a cualquier tornillo.
3. Monte el control de la puerta con el hardware proporcionado.

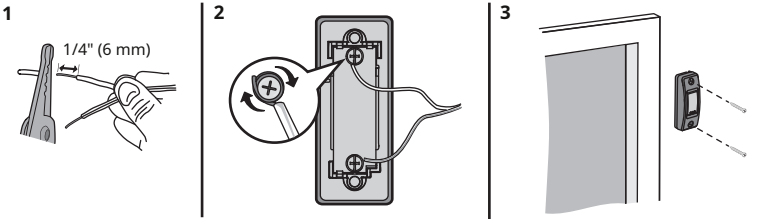

PASO 11 Conecte el control de la puerta al abre-puertas de garaje

1. Pase el cable blanco y rojo/blanco desde el control de la puerta hasta el abridor de la puerta del garaje. Fije el cable a la pared y al techo con la grapa (no se aplica a instalaciones de cajas de conexiones o precableadas). No perfore el cable con la grapa, ya que esto puede provocar un cortocircuito o un circuito abierto.
2. Pele 7/16" (11 mm) de aislamiento desde el extremo del cable cerca del abridor de la puerta del garaje.
3. Conecte el cable a los terminales rojo y blanco del abre-puertas de garaje. Si su garaje está precableado, asegúrese de usar los mismos cables que están conectados al control de la puerta. Para insertar o liberar cables del terminal, presione la lengüeta con la punta de un destornillador.

HARDWARE

Grapa aislada (no se muestra)

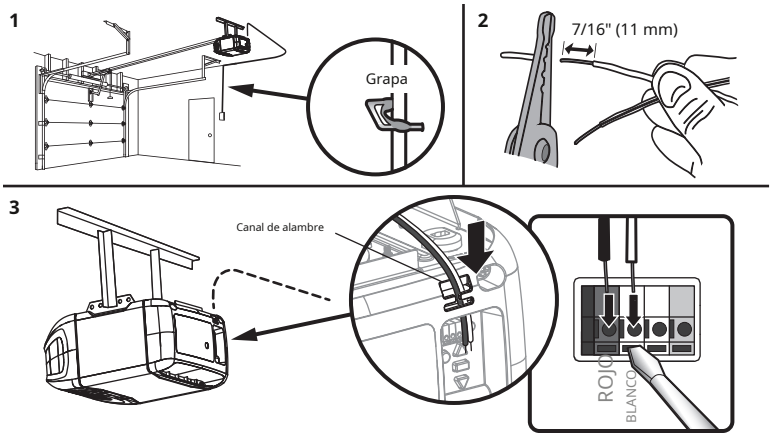

PASO 12 Coloque las etiquetas de advertencia

1. Fije la etiqueta de advertencia de atrapamiento en la pared cerca del control de la puerta con tachuelas o grapas.
2. Pegue la etiqueta de prueba de liberación manual/marcha atrás de seguridad en un lugar visible en el interior de la puerta del garaje.

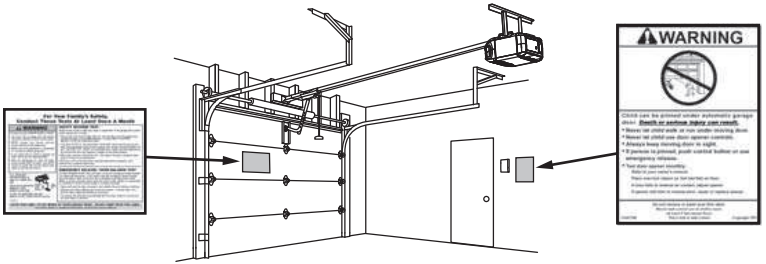

PASO 13 Instale el Sistema Protector®

⚠ WARNING

Asegúrese de que la energía NO esté conectada al abre-puertas de garaje ANTES de instalar el sensor de reversa de seguridad. Para evitar LESIONES GRAVES o la MUERTE al cerrar la puerta del garaje:

- yo Conecte y alinee correctamente el sensor de marcha atrás de seguridad. Este dispositivo de seguridad requerido NO DEBE desactivarse.
- yo Instale el sensor de reversa de seguridad de modo que el rayo NO SEA MÁS ALTO de 6" (15 cm) sobre el piso del garaje.

IMPORTANTE: Los sensores de reversa de seguridad DEBEN estar conectados y alineados correctamente antes de que el abre-puertas de garaje se mueva hacia abajo.

El Protector System® incluye dos sensores de marcha atrás de seguridad que utilizan un haz de luz para evitar que la puerta del garaje se cierre. El sensor emisor (LED ámbar) transmite el haz al sensor receptor (LED verde) cuando ambos están encendidos y alineados. Si una obstrucción interrumpe el haz de luz mientras la puerta se está cerrando, la puerta se detendrá y retrocederá a la posición completamente abierta, y las luces del abridor de la puerta del garaje parpadearán 10 veces.

Al instalar los sensores de reversa de seguridad, verifique:

- yo Los sensores están instalados DENTRO del garaje.
- yo Las lentes del sensor están una frente a la otra.***IMPORTANTE****: No permita que la luz solar directa llegue al sensor receptor (LED verde).*
- yo El haz del sensor NO ESTÁ A MÁS ALTO de 6" (15 cm) sobre el suelo y el haz de luz no está obstruido.

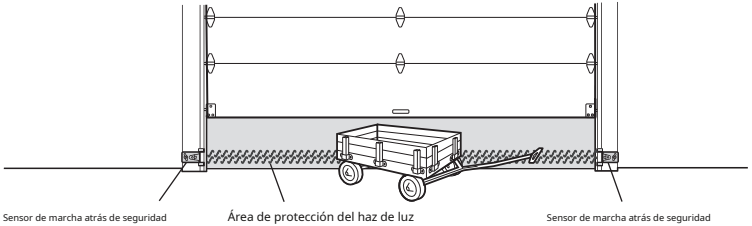

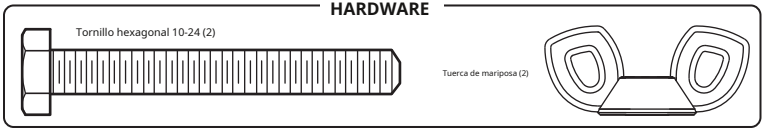

Los sensores de reversa de seguridad están diseñados para engancharse en el riel de la puerta con los soportes de sensor proporcionados. Si el riel de la puerta no soporta el soporte del sensor, se recomienda una instalación en la pared. El haz del sensor NO debe estar MÁS ALTO de 6" (15 cm) sobre el piso.

INSTALACIÓN DE RIEL DE PUERTA

1. Deslice los brazos curvos del soporte del sensor alrededor del borde del riel de la puerta. Encaje en su lugar de modo que el soporte del sensor quede al ras contra el riel.
2. Deslice el tornillo hexagonal a través del sensor.
3. Fije el sensor al soporte con la tuerca de mariposa. Asegúrese de que la lente no esté obstruida por el soporte.

Repita los pasos con el otro sensor en el riel de la puerta opuesta. Ambos lentes deben estar uno frente al otro.

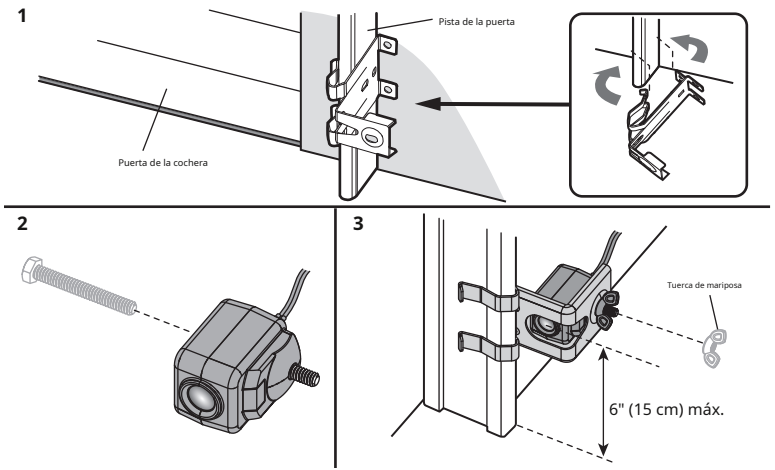

PASO 13 Instale el Sistema Protector (continuación)

OPCIÓN PARED

Asegúrese de que los soportes de cada lado estén separados del riel de la puerta y tengan la misma cantidad de espacio libre para que los sensores se alineen correctamente. Si se necesita espacio libre adicional, use soportes de extensión 041A5281-1 (no incluidos) o bloques de madera.

1. Fije el soporte del sensor contra la pared con dos tirafondos (no incluidos).
2. Deslice el tornillo hexagonal a través del sensor.
3. Fije el sensor al soporte con la tuerca de mariposa. Asegúrese de que la lente no esté obstruida por el soporte.

Repita los pasos con el otro sensor en el lado opuesto de la puerta del garaje. Ambos lentes deben estar uno frente al otro.

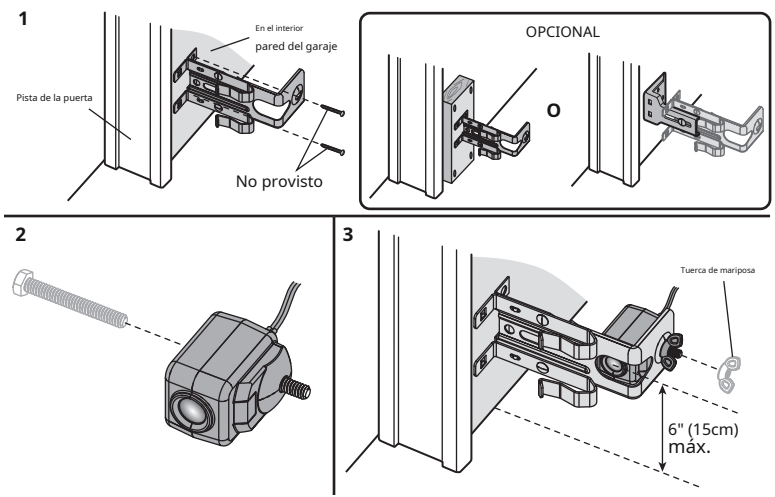

OPCIÓN DE PISO

1. Mida la posición de ambos soportes del sensor para que estén a la misma distancia de la pared y sin obstrucciones.
2. Fije el soporte al piso con anclajes para concreto (no incluidos).
3. Deslice el tornillo hexagonal a través del sensor.
4. Fije el sensor al soporte con la tuerca de mariposa. Asegúrese de que la lente no esté obstruida por el soporte.

Repita los pasos con el otro sensor en el lado opuesto de la puerta del garaje. Ambos lentes deben estar uno frente al otro.

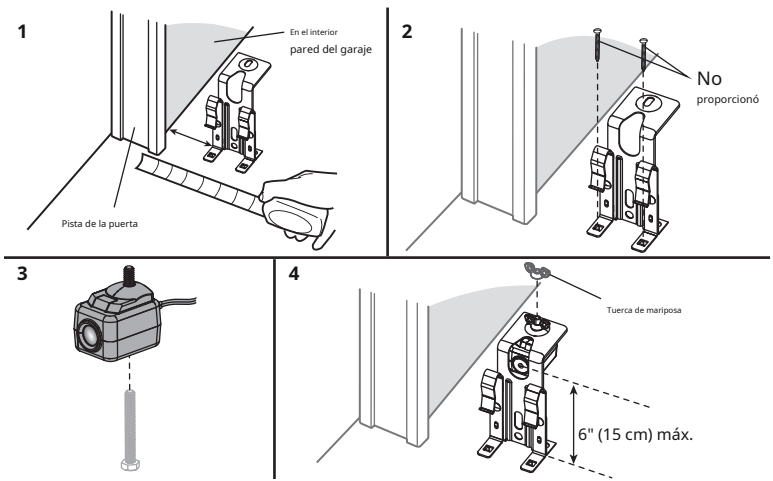

PASO 14 Conecte los sensores de seguridad de reversa

Si su garaje tiene cableado preinstalado para los sensores de reversa de seguridad, consulte la OPCIÓN B: INSTALACIÓN CON CABLEADO PREVIO en la página 27.

OPCIÓN A - INSTALACIÓN SIN CABLEADO PREVIO

1. Pase el cable desde ambos sensores hasta el abre-puertas de garaje. Fije con grapas, pero NO perfore el cable.
2. Separe los cables del sensor y pele el aislamiento de cada extremo. Tuerza los dos cables blancos juntos. Luego retuerza los dos cables blanco/negro juntos.
3. Con un destornillador, presione las lengüetas de los terminales e inserte los cables blancos en el terminal blanco. Inserte los cables blanco/negro en el terminal gris.

HARDWARE

Grapa aislada (no se muestra)

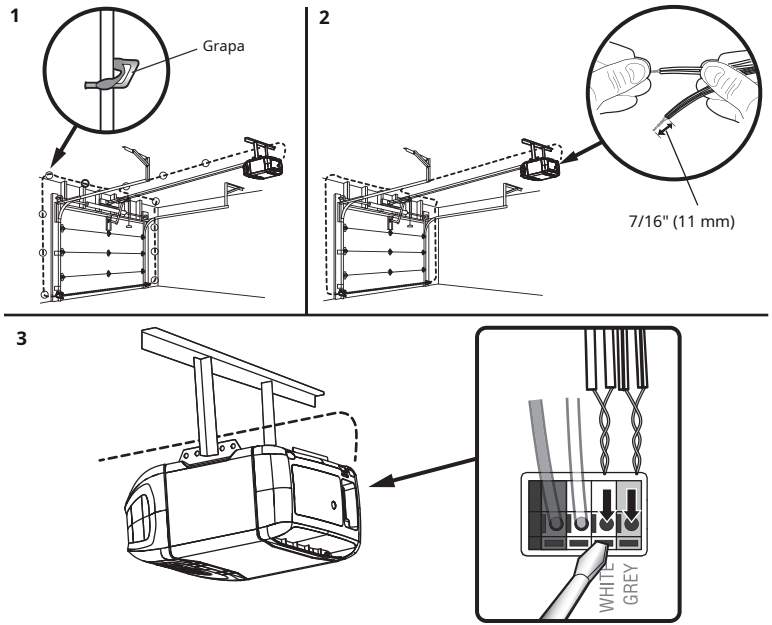

PASO 14 Conecte los sensores de seguridad de reversa (continuación)

OPCIÓN B - INSTALACIÓN PRECABLEADA

1. Corte los cables del sensor, asegurándose de que haya suficiente cable para llegar a los cables preinstalados de la pared.
2. Separe los cables del sensor y pele el aislamiento de cada extremo. Elija dos de los cables preinstalados y pele el aislamiento de cada extremo. Elija los cables preinstalados del mismo color para cada sensor.
3. Conecte los cables preinstalados a los cables del sensor con tuercas para cables asegurándose de que los colores correspondan para cada sensor.
4. En el abre-puertas de garaje, pele el extremo de los cables previamente conectados a los sensores. Tuerza los cables del mismo color juntos.
5. Con un destornillador, presione las lengüetas de los terminales e inserte el color del cable conectado al cable blanco del sensor en el terminal blanco. Inserte el otro color de cable conectado al cable blanco/negro del sensor en el terminal gris.

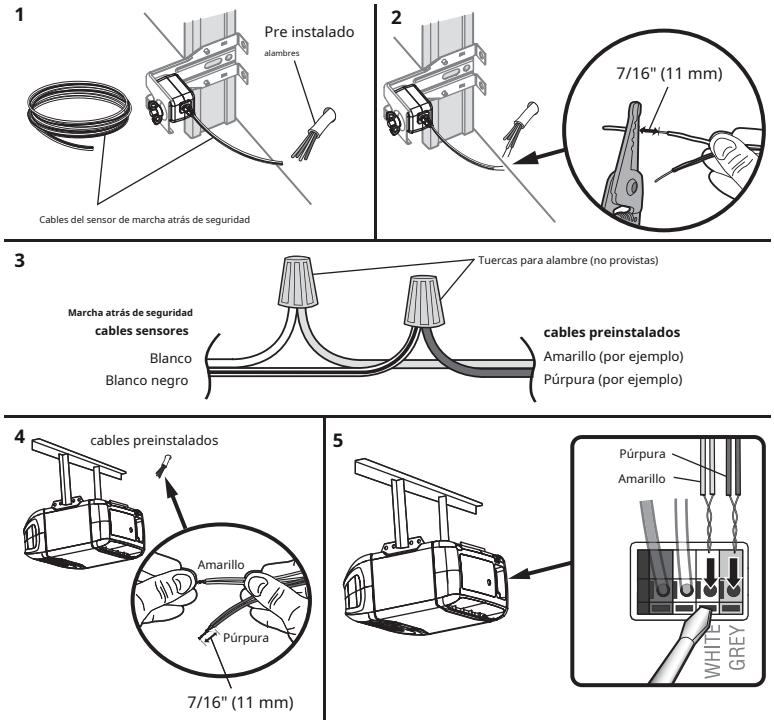

PASO 15 Conecte la alimentación

⚠ WARNING

Para evitar posibles LESIONES GRAVES o la MUERTE por electrocución o incendio:

- yo Asegúrese de que la energía NO esté conectada al abridor y desconecte la energía del circuito ANTES de quitar la cubierta para establecer una conexión de cableado permanente.
- yo La instalación y el cableado de la puerta del garaje DEBEN cumplir con TODOS los códigos eléctricos y de construcción locales.
- yo NUNCA use un cable de extensión, un adaptador de 2 hilos o cambie el enchufe de NINGUNA manera para que encaje en el tomacorriente. Asegúrese de que el abridor esté conectado a tierra.

Para evitar dificultades de instalación, no haga funcionar el abridor en este momento.

Para reducir el riesgo de descarga eléctrica, su abre-puertas de garaje tiene un enchufe con conexión a tierra con una tercera clavija de conexión a tierra. Este enchufe solo encajará en un tomacorriente con conexión a tierra. Si el enchufe no encaja en el tomacorriente que tiene, comuníquese con un electricista calificado para instalar el tomacorriente adecuado.

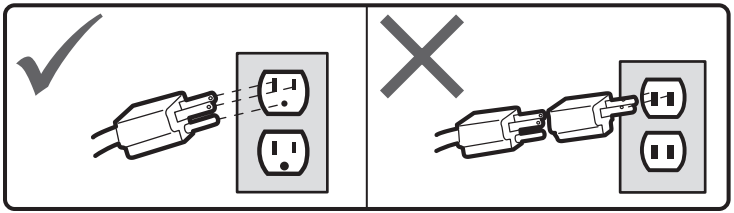

HAY DOS OPCIONES PARA CONECTAR LA ALIMENTACIÓN:

OPCIÓN A - CABLEADO TÍPICO

1. Enchufe el abre-puertas de garaje en un tomacorriente con conexión a tierra.
2. NO haga funcionar el abre-puertas de garaje en este momento.

OPCIÓN B - CABLEADO PERMANENTE

Si su código local requiere cableado permanente, consulte el siguiente procedimiento. Para realizar una conexión permanente a través del orificio de 7/8 de pulgada en la parte superior de la unidad del motor (según el código local):

1. Retire los tornillos de la cubierta de la unidad del motor y deje la cubierta a un lado.
2. Retire el cable de 3 clavijas adjunto.
3. Conecte el cable negro (línea) al tornillo en el terminal de latón; el cable blanco (neutro) al tornillo del terminal plateado; y el cable de tierra al tornillo de tierra verde.**El abridor debe estar conectado a tierra.**
4. Vuelva a instalar la cubierta.

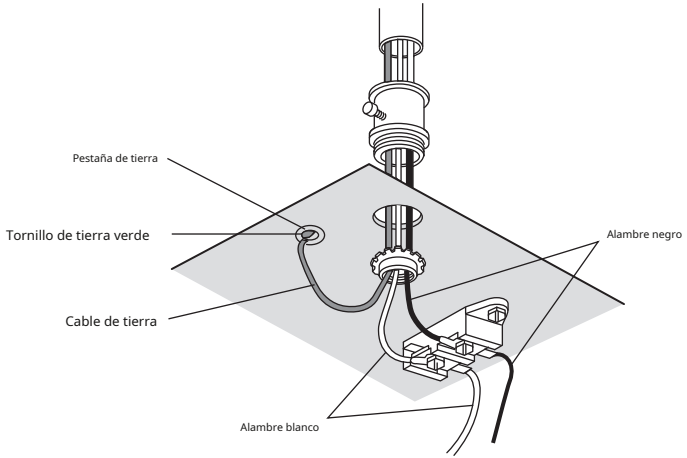

PASO 16 Alinee los sensores de reversa de seguridad

IMPORTANTE: Los sensores de reversa de seguridad DEBEN estar conectados y alineados correctamente antes de que el abre-puertas de garaje se mueva hacia abajo.

Cuando el abridor de la puerta del garaje tenga energía, verifique los sensores de reversa de seguridad. Si los sensores están alineados y cableados correctamente, ambos LED se iluminarán de manera constante.

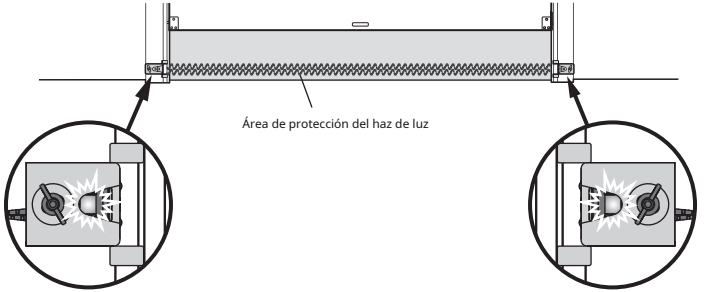

Sensor de envío - LED ámbar

Sensor de recepción - LED verde

Para alinear los sensores de seguridad de reversa:

1. Afloje las tuercas de mariposa.
2. Ajuste los sensores hacia arriba o hacia abajo hasta que ambos LED brillen de forma constante indicando la alineación.
3. Apriete la tuerca de mariposa para asegurar el sensor.

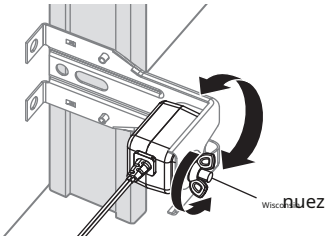

SOLUCIÓN DE PROBLEMAS DEL SENSOR DE SEGURIDAD

Si cualquiera de los LED del sensor está apagado, no hay energía para el sensor:

1. Verifique que haya energía en el abre-puertas de garaje.
2. Verifique que el cable del sensor no esté cortocircuitado o roto.
3. Verifique que los sensores estén cableados correctamente; cables blancos al terminal blanco y cables blanco/negro al terminal gris.

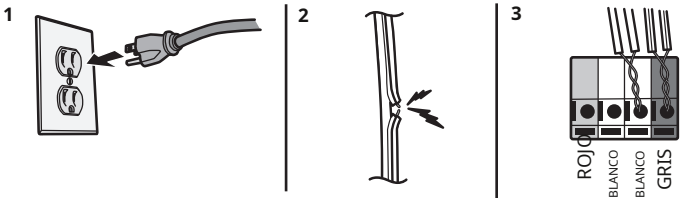

Si el LED verde del sensor de recepción parpadea, los sensores están obstruidos o desalineados:

1. Compruebe si hay obstrucciones en el haz de luz del sensor.
2. Alinee los sensores.
3. Si el sensor receptor (LED verde) se enfrenta a la luz solar directa, cambie el sensor receptor por el sensor emisor y repita el PASO 12 Instale el Protector System® página 24 para garantizar un funcionamiento adecuado.

PASO 17 Asegúrese de que el control de la puerta esté cableado correctamente

El LED detrás del botón pulsador en el control de la puerta parpadeará si está instalado correctamente.

Ajustes

Introducción

⚠ WARNING

Sin un sistema de inversión de seguridad correctamente instalado, las personas (especialmente los niños pequeños) podrían sufrir LESIONES GRAVES o la MUERTE al cerrarse la puerta del garaje.

- El ajuste incorrecto de los límites de recorrido de la puerta del garaje interferirá con el funcionamiento adecuado del sistema de inversión de seguridad.
- Después de realizar CUALQUIER ajuste, DEBE probarse el sistema de inversión de seguridad. La puerta DEBE retroceder al entrar en contacto con un objeto de 1-1/2" (3,8 cm) de altura (o 2x4 colocado de forma plana) en el piso.

⚠ CAUTION

Para evitar daños a los vehículos, asegúrese de que la puerta completamente abierta proporcione el espacio adecuado.

Su abre-puertas de garaje está diseñado con controles electrónicos para facilitar la instalación y los ajustes. Los ajustes le permiten programar dónde se detendrá la puerta en la posición abierta (ARRIBA) y cerrada (ABAJO). Los controles electrónicos detectan la cantidad de fuerza requerida para abrir y cerrar la puerta. La fuerza se ajusta automáticamente cuando programa el viaje.

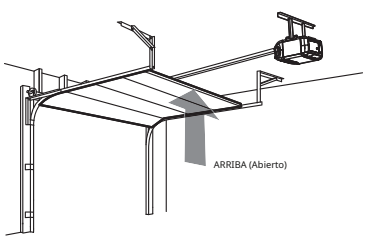

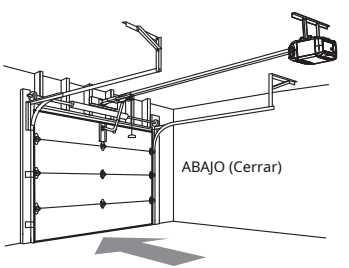

SOLO PUERTAS DE UNA PIEZA

Al configurar el recorrido ARRIBA para una puerta de una pieza, asegúrese de que la puerta no se incline hacia atrás cuando esté completamente abierta (ARRIBA). Si la puerta está inclinada hacia atrás, se producirán sacudidas y/o sacudidas innecesarias cuando la puerta se abra o se cierre.

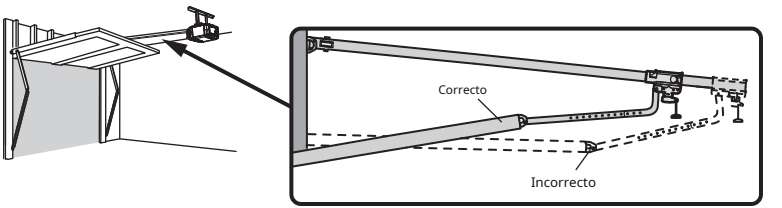

BOTONES DE PROGRAMACIÓN

Los botones de programación están ubicados en el panel lateral izquierdo del abre-puertas de garaje y se usan para programar el recorrido. Durante la programación, los botones ARRIBA y ABAJO se pueden usar para mover la puerta según sea necesario.

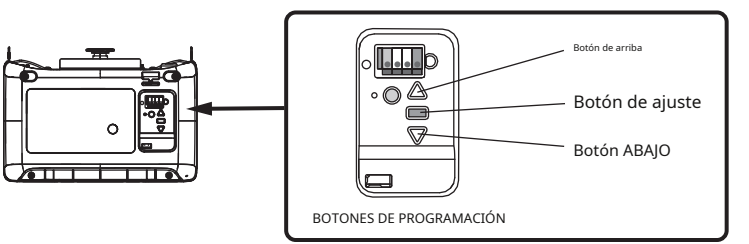

Ajustes

PASO 1 Programa el viaje

⚠ WARNING

Sin un sistema de inversión de seguridad correctamente instalado, las personas (especialmente los niños pequeños) podrían sufrir LESIONES GRAVES o la MUERTE al cerrarse la puerta del garaje.

- El ajuste incorrecto de los límites de recorrido de la puerta del garaje interferirá con el funcionamiento adecuado del sistema de inversión de seguridad.
- Después de realizar CUALQUIER ajuste, DEBE probarse el sistema de inversión de seguridad. La puerta DEBE retroceder al entrar en contacto con un objeto de 1-1/2" (3,8 cm) de altura (o 2x4 colocado de forma plana) en el piso.

Durante la programación, los botones ARRIBA y ABAJO se pueden usar para mover la puerta según sea necesario.

1. Mantenga presionado el botón de ajuste hasta que el botón ARRIBA comience a parpadear y/o se escuche un pitido.
2. Mantenga presionado el botón ARRIBA hasta que la puerta esté en la posición ARRIBA deseada.
3. Una vez que la puerta esté en la posición ARRIBA deseada, presione y suelte el botón de ajuste. Las luces del abre-puertas de garaje destellarán dos veces y el botón ABAJO comenzará a destellar. ***NOTA IMPORTANTE:*** *Para instalaciones de puertas de una pieza, consulte la página 30.*
4. Mantenga presionado el botón ABAJO hasta que la puerta esté en la posición ABAJO deseada.
5. Una vez que la puerta esté en la posición ABAJO deseada, presione y suelte el botón de ajuste. Las luces del abre-puertas de garaje destellarán dos veces y el botón ARRIBA comenzará a destellar.
6. Presione y suelte el botón ARRIBA. Cuando la puerta se desplace a la posición ARRIBA programada, el botón ABAJO comenzará a parpadear.
7. Presione y suelte el botón ABAJO. La puerta se desplazará a la posición ABAJO programada. La programación está completa.

* La programación del abre-puertas de garaje se ha agotado. Si el garaje lo hace luces de apertura sors están desalineados Los pasos para el programa viajar, el Programe el viaje, el sentido de marcha atrás de seguridad d u obstruido (consulte la página 29). Cuando el sensores están alineados y sin obstrucciones, cicle la puerta a través de un ciclo completo hacia arriba y hacia abajo usando el mando a distancia o los botones ARRIBA y ABAJO. La programación está completa. Si no puede operar la puerta hacia arriba y hacia abajo, repita los pasos para Programar el viaje.

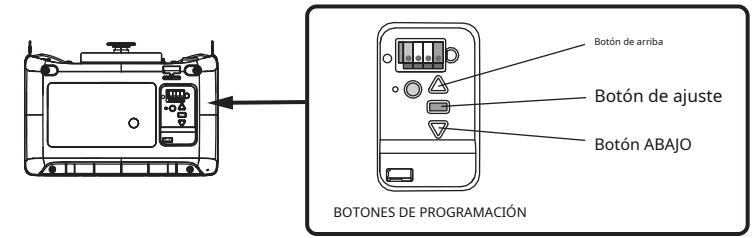

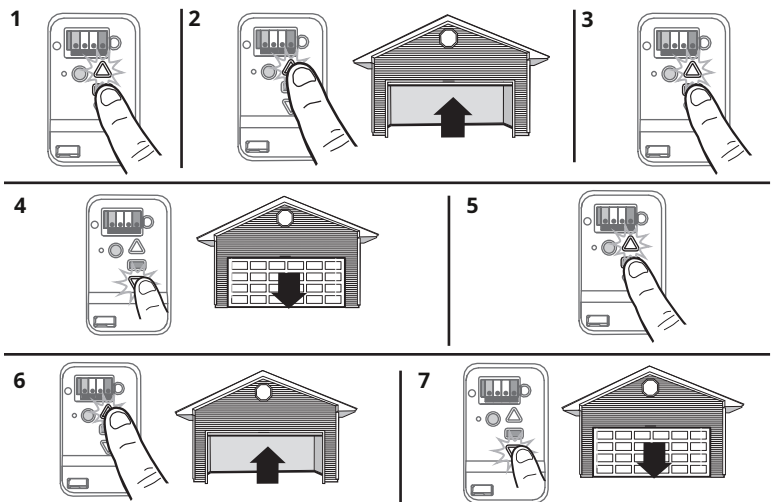

PASO 2 Pruebe el sistema de inversión de seguridad

⚠ WARNING

Sin un sistema de inversión de seguridad correctamente instalado, las personas (especialmente los niños pequeños) podrían sufrir LESIONES GRAVES o la MUERTE al cerrarse la puerta del garaje.

- yo El sistema de inversión de seguridad DEBE probarse todos los meses.
- yo Después de realizar CUALQUIER ajuste, DEBE probarse el sistema de inversión de seguridad. La puerta DEBE retroceder al entrar en contacto con un objeto de 1-1/2" (3,8 cm) de alto (o 2x4 colocado de forma plana) en el piso.

1. Con la puerta completamente abierta, coloque una tabla de 1-1/2 pulgada (3,8 cm) (o una de 2x4 plana) en el piso, centrada debajo de la puerta del garaje.
2. Presione el control remoto o el control de la puerta montado en la pared para cerrar la puerta. La puerta debe detenerse y retroceder cuando haga contacto con el tablero. La puerta vuelve a la posición abierta anterior. El abridor emite un pitido y las luces parpadean 5 veces.
3. Si la puerta se invierte, retire el tablero. La prueba está completa. Si la puerta se detiene pero no retrocede:
   1. Revise las instrucciones de instalación provistas para asegurarse de que se hayan seguido todos los pasos;
   2. Consulte el paso de ajuste 1 y establezca el límite inferior más cerca del piso del garaje.***NOTA:****En una puerta seccional, asegúrese de que los ajustes no fuercen el brazo de la puerta más allá de una posición recta hacia arriba y hacia abajo.*
   3. Repita la prueba de inversión de seguridad.

Si la prueba continúa fallando, llame a un técnico capacitado en sistemas de puertas.

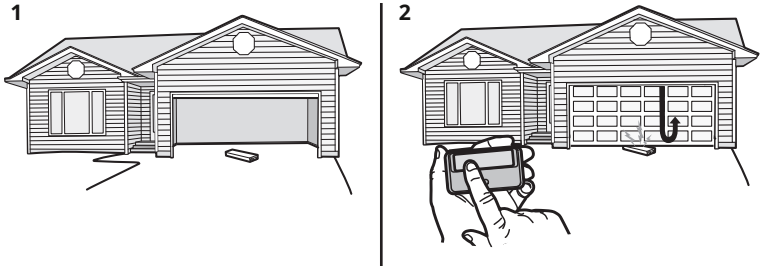

PASO 3 Probar el Sistema Protector

⚠ WARNING

Sin un sensor de reversa de seguridad correctamente instalado, las personas (especialmente los niños pequeños) podrían sufrir LESIONES GRAVES o la MUERTE al cerrarse la puerta del garaje.

1. Abra la puerta. Coloque la caja de cartón del abridor de puerta de garaje en el camino de la puerta.
2. Presione el botón del control remoto para cerrar la puerta. La puerta no se moverá más de 1" (2,5 cm), las luces del abridor de la puerta del garaje parpadearán 10 veces, el LED verde del sensor receptor parpadeará.

El abre-puertas de garaje no se cerrará con un control remoto si el haz de luz del sensor está desalineado u obstruido. Si el abre-puertas de garaje cierra la puerta cuando el sensor de reversa de seguridad está obstruido (y los sensores no están a más de 15 cm [6 pulgadas] del piso), llame a un técnico capacitado en sistemas de puertas.

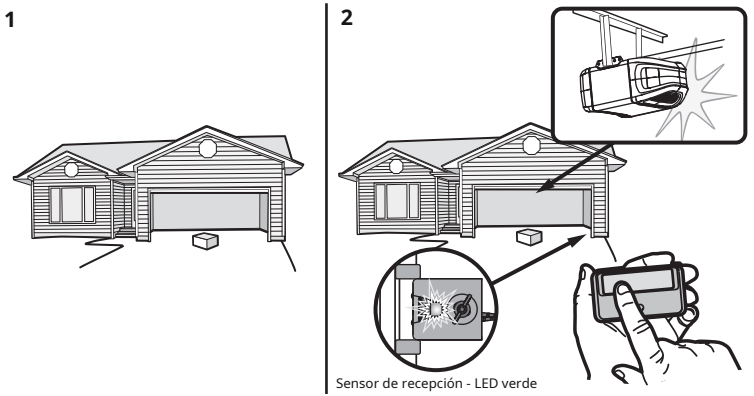

INSTRUCCIONES DE SEGURIDAD IMPORTANTES

⚠ ⚠ WARNING

Para reducir el riesgo de LESIONES GRAVES o la MUERTE:

1. LEA Y SIGA TODAS LAS ADVERTENCIAS E INSTRUCCIONES.
2. Mantenga SIEMPRE los controles remotos fuera del alcance de los niños. NUNCA permita que los niños operen o jueguen con los botones de control de la puerta del garaje o los controles remotos.
3. SÓLO active la puerta del garaje cuando se pueda ver claramente, esté correctamente ajustada y no haya obstrucciones en el recorrido de la puerta.
4. Mantenga SIEMPRE la puerta del garaje a la vista y alejada de personas y objetos hasta que esté completamente cerrada. NADIE DEBE CRUZARSE POR EL CAMINO DE LA PUERTA EN MOVIMIENTO.
5. NADIE DEBE PASAR POR DEBAJO DE UNA PUERTA PARCIALMENTE ABIERTA.
6. Si es posible, use la manija de liberación de emergencia para desenganchar el carro ÚNICAMENTE cuando la puerta del garaje esté CERRADA. Tenga cuidado al usar este desbloqueo con la puerta abierta. Los resortes débiles o rotos o la puerta desequilibrada pueden provocar que una puerta abierta se caiga rápidamente y/o inesperadamente y aumente el riesgo de LESIONES GRAVES o la MUERTE.
7. NUNCA use la manija de liberación de emergencia a menos que la puerta del garaje esté libre de personas y obstrucciones.
8. NUNCA use la manija para abrir o cerrar la puerta del garaje. Si el nudo de la cuerda se suelta, podría caerse.
9. Después de realizar CUALQUIER ajuste, DEBE probarse el sistema de inversión de seguridad.
10. El sistema de inversión de seguridad DEBE probarse todos los meses. La puerta del garaje DEBE retroceder al entrar en contacto con un objeto de 1-1/2" (3,8 cm) de alto (o una tabla de 2x4 colocada de forma plana) en el piso. Si no se ajusta correctamente el abridor de la puerta del garaje, aumenta el riesgo de LESIONES GRAVES o la MUERTE.
11. MANTENGA SIEMPRE LA PUERTA DEL GARAJE BIEN EQUILIBRADA (vea la página 3). Es posible que una puerta mal balanceada NO retroceda cuando sea necesario y podría provocar LESIONES GRAVES o la MUERTE.
12. TODAS las reparaciones de cables, ensamblajes de resortes y otros accesorios, TODOS los cuales están bajo tensión EXTREMA, DEBEN ser realizadas por un técnico capacitado en sistemas de puertas.
13. SIEMPRE desconecte la energía eléctrica del abridor de la puerta del garaje ANTES de realizar CUALQUIER reparación o quitar las cubiertas.
14. Este sistema de operador está equipado con una función de operación desatendida. La puerta podría moverse inesperadamente. NADIE DEBE CRUZARSE POR EL CAMINO DE LA PUERTA EN MOVIMIENTO.
15. NO instale en una puerta de una sola pieza si utiliza dispositivos o funciones que proporcionan un cierre sin supervisión. Los dispositivos y funciones desatendidos deben usarse ÚNICAMENTE con puertas seccionales.

16. GUARDE ESTAS INSTRUCCIONES.

Uso de su abre-puertas de garaje

El abridor de puerta de garaje se puede activar a través de un control de puerta montado en la pared, control remoto, entrada inalámbrica sin llave o aplicación myQ®.

Cuando la puerta está cerrada y el abridor de la puerta del garaje está activado, la puerta se abrirá. Si la puerta hace contacto con una obstrucción mientras se abre, la puerta se detendrá, el abridor emitirá un pitido y las luces parpadearán 5 veces. Cuando la puerta está en cualquier posición que no sea cerrada y el abre-puertas de garaje está activado, la puerta se cerrará. Si la puerta del garaje hace contacto con una obstrucción mientras se cierra, la puerta retrocederá, el abridor emitirá un pitido y las luces parpadearán 5 veces. Si la obstrucción interrumpe el haz del sensor, las luces del abre-puertas de garaje parpadearán 10 veces. Sin embargo, puede cerrar la puerta si mantiene presionado el botón en el control de la puerta o la entrada sin llave hasta que la puerta esté completamente cerrada.

Los sensores de marcha atrás de seguridad no afectan al ciclo de apertura. El sensor de reversa de seguridad debe estar conectado y alineado correctamente antes de que el abre-puertas de garaje se mueva hacia abajo.

Las luces del abre-puertas de garaje se encenderán cuando el abre-puertas se enchufa inicialmente, se activa el abre-puertas, se restablece la energía después de una interrupción o cuando se obstruye el haz de luz del sensor de reversa de seguridad. Las luces del abre-puertas de garaje se apagan automáticamente después de un período de tiempo establecido.

Para lograr eficiencia energética, el abre-puertas de garaje entrará en modo de reposo cuando la puerta esté completamente cerrada. El modo de suspensión apaga el abre-puertas de garaje hasta que se activa. Mientras está en modo de suspensión, las luces del abrepuertas y los LED del sensor de seguridad se apagarán. El abre-puertas de garaje no entrará en el modo de reposo hasta que haya completado 5 ciclos al encenderse.

Usando su control de puerta

CONTROL DE PUERTA CON PULSADOR

SINCRONIZAR EL MANDO DE LA PUERTA: Para sincronizar el control de la puerta con el abridor de la puerta del garaje, presione el botón pulsador hasta que se active el abridor de la puerta del garaje (puede tomar hasta 3 presiones).

PRESIONAR EL BOTÓN: Pulse el botón para abrir o cerrar la puerta.

Control remoto y entrada sin llave

INCLUYE MANDO A DISTANCIA PREPROGRAMADO, NO NECESITA PROGRAMAR EL MANDO.

Para agregar o reprogramar un control remoto, siga las instrucciones a continuación. Los controles remotos anteriores de Chamberlain NO son compatibles.

PROGRAMA UTILIZANDO EL BOTÓN DE APRENDIZAJE DEL ABRE-PUERTA DE GARAJE

1. Localice el botón APRENDER.
2. Presione y suelte inmediatamente el botón APRENDER. El LED LEARN se iluminará de forma constante durante 30 segundos.
   En 30 segundos...
3. **Control remoto:**Mantenga presionado el botón del control remoto que desea usar.
   Entrada sin llave: Ingrese un número de identificación personal (PIN) de 4 dígitos de su elección en el teclado de entrada sin llave. Luego presione y mantenga presionado el botón ENTER.

Suelte el botón cuando las luces del abridor de la puerta del garaje parpadeen o se escuchen dos clics.

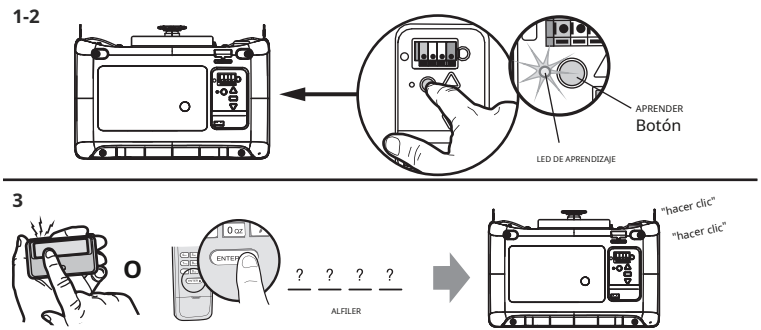

HomeLink®

Si su vehículo está equipado con HomeLink®, es posible que se necesite un Compatibility Bridge™ (no incluido) para ciertos vehículos. Visite bridge.chamberlain.com para averiguar si se necesita un puente.

borrar la memoria

BORRAR TODOS LOS CONTROLES REMOTOS Y ENTRADAS SIN LLAVE

1. Mantenga presionado el botón de APRENDIZAJE en el abre-puertas de garaje hasta que se apague el LED de aprendizaje (aproximadamente 6 segundos). Todos los códigos de entrada sin llave y de control remoto ahora están borrados. Reprograme cualquier accesorio que desee utilizar.

BORRAR TODOS LOS DISPOSITIVOS INCLUYENDO myQ®ACCESORIOS HABILITADOS

1. Mantenga presionado el botón de APRENDIZAJE en el abre-puertas de garaje hasta que se apague el LED de aprendizaje (aproximadamente 6 segundos).
2. Inmediatamente presione y mantenga presionado el botón LEARN nuevamente hasta que el LED de aprendizaje se apague. Todos los códigos ahora están borrados. Reprograme cualquier accesorio que desee utilizar.

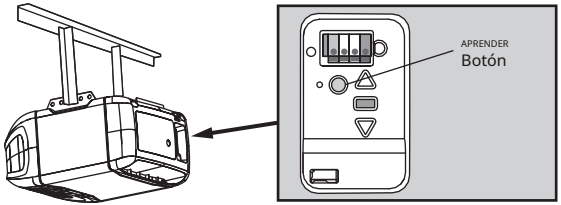

Para abrir la puerta manualmente

⚠ WARNING

Para evitar posibles LESIONES GRAVES o la MUERTE por la caída de una puerta de garaje:

- Si es posible, use la manija de liberación de emergencia para desenganchar el carro ÚNICAMENTE cuando la puerta del garaje esté CERRADA. Los resortes débiles o rotos o la puerta desequilibrada pueden provocar que una puerta abierta se caiga rápidamente y/o inesperadamente.
- NUNCA use la manija de liberación de emergencia a menos que la puerta del garaje esté libre de personas y obstrucciones.
- NUNCA use la manija para abrir o cerrar la puerta. Si el nudo de la cuerda se suelta, podría caerse.

DESCONECTE EL CARRO

1. La puerta debe estar completamente cerrada si es posible.
2. Tire hacia abajo de la manija de liberación de emergencia para que el brazo de liberación del trole encaje en la posición vertical. La puerta ahora se puede subir y bajar tantas veces como sea necesario.

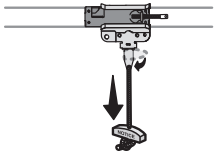

PARA RECONECTAR EL CARRO

1. Tire de la manija de liberación de emergencia hacia el abridor de la puerta del garaje para que el brazo de liberación del carro se trabe en la posición horizontal. El carro se volverá a conectar en la siguiente operación de ARRIBA o ABAJO, ya sea manualmente o usando el control de la puerta o el control remoto.

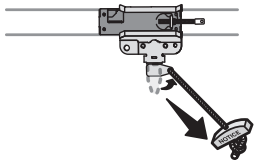

Programa de mantenimiento

CADA MES

- yo Accione manualmente la puerta. Si está desequilibrado o atascado, llame a un técnico capacitado en sistemas de puertas. Verifique
- yo que la puerta abra y cierre completamente. Ajuste si es necesario, consulte la página 30.
- yo Pruebe el sistema de inversión de seguridad. Ajuste si es necesario, consulte la página 32.

TODOS LOS AÑOS

- yo Engrase los rodillos, cojinetes y bisagras de las puertas. El abridor de puerta de garaje no requiere lubricación adicional. No engrase los rieles de la puerta.

La batería del control remoto

⚠ WARNING

Para evitar posibles LESIONES GRAVES o la MUERTE:

- yo NUNCA permita que los niños pequeños se acerquen a las baterías.
- yo Si se traga la batería, informe inmediatamente al médico.

Para reducir el riesgo de incendio, explosión o quemadura química:

- yo Reemplace ÚNICAMENTE con baterías tipo moneda CR2032 de 3V.
- yo NO recargue, desmonte, caliente a más de 212 °F (100 °C) ni incinere.

La batería de litio CR2032 de 3 V debería producir energía durante un máximo de 3 años. Si la batería está baja, el LED del control remoto no parpadeará cuando se presione el botón.

Para reemplazar la batería, haga palanca para abrir la carcasa primero en el medio (1), luego en cada lado (2 y 3) con el clip de la visera. Reemplace las baterías con baterías de celda de moneda CR2032 de 3V únicamente. Inserte la batería con el lado positivo hacia arriba.

Deseche las baterías viejas correctamente.

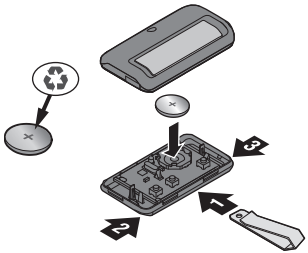

AVISO: Este dispositivo cumple con la parte 15 de las reglas de la FCC y los RSS exentos de licencia de Innovación, Ciencia y Desarrollo Económico de Canadá. El funcionamiento está sujeto a las siguientes dos condiciones: (1) este dispositivo no puede causar interferencias dañinas y (2) este dispositivo debe aceptar cualquier interferencia recibida, incluidas las interferencias que puedan causar un funcionamiento no deseado.

Cualquier cambio o modificación no aprobado expresamente por la parte responsable del cumplimiento podría anular la autoridad del usuario para operar el equipo.

Este dispositivo debe instalarse para garantizar que se mantenga una distancia mínima de 20 cm (8 pulgadas) entre los usuarios/transeúntes y el dispositivo.

Este dispositivo ha sido probado y cumple con los límites para un dispositivo digital de Clase B, de conformidad con la parte 15 de las reglas de la FCC y el estándar ICES de Industry Canada. Estos límites están diseñados para brindar una protección razonable contra interferencias dañinas en una instalación residencial. Este equipo genera, usa y puede irradiar energía de radiofrecuencia y, si no se instala y usa de acuerdo con las instrucciones, puede causar interferencias dañinas en las comunicaciones por radio. Sin embargo, no hay garantía de que no se produzcan interferencias en una instalación en particular. Si este equipo causa interferencias dañinas en la recepción de radio o televisión, lo que se puede determinar apagando y encendiendo el equipo, se recomienda al usuario que intente corregir la interferencia mediante una o más de las siguientes medidas:

- yo Reorientar o reubicar la antena receptora.
- yo Aumente la separación entre el equipo y el receptor.
- yo Conecte el equipo a una toma de un circuito diferente al que está conectado el receptor. Consulte al distribuidor
- yo oa un técnico experimentado en radio/TV para obtener ayuda.

Cuadro de diagnóstico

Su abre-puertas de garaje está programado con capacidades de autodiagnóstico. Las flechas ARRIBA y ABAJO en el abre-puertas de garaje destellan los códigos de diagnóstico.

SÍNTOMA DEL CÓDIGO DE DIAGNÓSTICO △ Parpadea	▽ Parpadea		SOLUCIÓN
1	1	El abridor de la puerta del garaje no se cierra y las luces parpadean.	Los sensores de reversa de seguridad no están instalados, conectados o los cables pueden estar cortados. Inspeccione los cables del sensor en busca de un cable desconectado o cortado.
1	2	El abridor de la puerta del garaje no se cierra y las luces parpadean.	Hay un cable corto o invertido para los sensores de seguridad de reversa. Inspeccione el cable del sensor de seguridad en todos los puntos de conexión y grapas, reemplace el cable o corrija según sea necesario.
1	3	El control de la puerta no funcionará.	Los cables del control de la puerta están en cortocircuito o el control de la puerta está defectuoso. Inspeccione los cables de control de la puerta en todos los puntos de conexión y grapas, reemplace el cable o corrija según sea necesario.
1	4	El abridor de la puerta del garaje no se cierra y las luces parpadean.	Los sensores de marcha atrás de seguridad están desalineados o se obstruyeron momentáneamente. Vuelva a alinear ambos sensores hasta que ambos LED estén encendidos. Asegúrese de que no haya nada colgando o montado en la puerta que pueda interrumpir el camino del sensor mientras se cierra.
1	5	La puerta se mueve de 6 a 8" (15 a 20 cm) para o retrocede.	Abra y cierre manualmente la puerta. Compruebe si hay atascos u obstrucciones, como un resorte roto o una cerradura de la puerta, corrija según sea necesario. Verifique las conexiones de cableado en el módulo de viaje y en la placa lógica. Reemplace el módulo de viaje si es necesario.
		Sin movimiento, solo un clic.	Abra y cierre manualmente la puerta. Compruebe si hay atascos u obstrucciones, como un resorte roto o una cerradura de la puerta, corrija según sea necesario. Reemplace la placa lógica si es necesario.
		El abridor zumba durante 1-2 segundos sin movimiento.	Abra y cierre manualmente la puerta. Compruebe si hay atascos u obstrucciones, como un resorte roto o una cerradura de la puerta, corrija según sea necesario. Reemplace el motor si es necesario.
1	6	La puerta se desliza después de haberse detenido por completo.	Programe el recorrido a la posición de inercia o haga que un técnico capacitado en sistemas de puertas equilibre la puerta.
2	1-5	Sin movimiento, ni sonido.	Reemplace la placa lógica.
3	2	No se puede establecer la posición de desplazamiento o retención.	Verifique que el módulo de viaje esté bien ensamblado, reemplácelo si es necesario.
4	1-4	La puerta se mueve, se detiene o retrocede. El abridor emite pitidos y luces	Abra y cierre manualmente la puerta. Compruebe si hay atascos u obstrucciones, como un resorte roto o una cerradura de la puerta, corrija según sea necesario. Si la puerta parpadea. se atasca o pega, póngase en contacto con un técnico capacitado en sistemas de puertas. Si la puerta no se traba o se atasca, intente reprogramar el viaje, vea Programar el viaje en la página 31.
4	5	El abridor recorre aproximadamente 6-8" (15-20 cm), se detiene y retrocede.	Error de comunicación con el módulo de viaje. Verifique las conexiones del módulo de viaje, reemplace el módulo de viaje si es necesario.
4	6	El abridor de la puerta del garaje no se cierra y las luces parpadean.	Los sensores de marcha atrás de seguridad están desalineados o se obstruyeron momentáneamente. Vuelva a alinear ambos sensores para asegurarse de que ambos LED estén fijos y no parpadeen. Asegúrese de que no haya nada colgando o montado en la puerta que pueda interrumpir el camino del sensor mientras se cierra.

Solución de problemas adicionales

El abre-puertas de mi garaje se detiene, retrocede, emite un pitido y destella sus luces:

- yo El abre-puertas de garaje se activó a través de un dispositivo o función como el temporizador para cerrar o el monitor de puerta de garaje.
- yo Compruebe si hay atascos u obstrucciones en cualquier lugar a lo largo del riel hasta el piso del garaje.

Mi control remoto no activa la puerta del garaje:

- yo Verifique que la función de bloqueo no esté activada en el control de la
- yo puerta. Reprograme el control remoto.
- yo Si el control remoto aún no activa la puerta, verifique los códigos de diagnóstico para asegurarse de que el abridor de la puerta del garaje funcione correctamente.

Mi puerta no se cierra y las luces parpadean en mi abrepuertas:

El sensor de reversa de seguridad debe estar conectado y alineado correctamente antes de que el abre-puertas de garaje se mueva hacia abajo.

- yo Compruebe si hay atascos u obstrucciones en cualquier lugar a lo largo del riel hasta el piso del garaje.
- yo El sensor de reversa de seguridad debe estar conectado y alineado correctamente antes de que el abre-puertas de garaje se mueva hacia abajo.
  - o Verifique que los sensores de reversa de seguridad estén correctamente instalados, alineados y sin obstrucciones.
  - o Si el sensor receptor (LED verde) se enfrenta a la luz solar directa, cambie el sensor receptor por el sensor emisor para que el sensor receptor no esté expuesto a la luz solar directa.

Las luces de mi abre-puertas de garaje no se apagan cuando la puerta está abierta:

El abridor de la puerta del garaje está equipado con una función que enciende la luz cuando los sensores de reversa de seguridad se han obstruido o cuando el sensor de movimiento en el control de la puerta detecta movimiento en el garaje.

El Homelink® de mi vehículo no está programado para mi abre-puertas de garaje:

El puente de compatibilidad (no incluido) puede ser necesario para ciertos vehículos. Visite bridge.chamberlain.com para averiguar si se necesita un puente.

El control remoto de mi vecino abre la puerta de mi garaje:

Borre la memoria de su abre-puertas de garaje y reprograme los controles remotos.

Las luces LED del sensor de seguridad no están encendidas:

El abridor puede estar en modo de suspensión. Los LED del sensor se encenderán cuando se active el abridor. Si los LED del sensor no se iluminan constantemente cuando se activa el abrepuertas, consulte SOLUCIÓN DE PROBLEMAS DEL SENSOR DE SEGURIDAD en la página 29.

Garantía

Información del contacto

¡PARADA!

Este abridor de puerta de garaje**NO LO HARÁ**trabajar hasta que los sensores de marcha atrás de seguridad estén correctamente instalado y alineado.

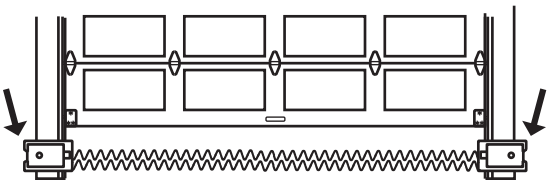

Visítenos en línea en:

support.chamberlaingroup.com

CHAMBELÁN®GARANTÍA LIMITADA

el grupo chambelán, inc.®("Vendedor") garantiza al primer comprador minorista de este producto, para la residencia en la que se instaló originalmente este producto, que está libre de defectos en materiales y/o mano de obra durante un período de tiempo específico como se define a continuación (el " Período de garantía"). El período de garantía comienza a partir de la fecha de compra.

PERÍODO DE GARANTÍA		
Partes	**Motor**	**Accesorios**
1 año	6 años	1 año

El funcionamiento adecuado de este producto depende del cumplimiento de las instrucciones relativas a la instalación, el funcionamiento, el mantenimiento y las pruebas. El incumplimiento estricto de dichas instrucciones anulará esta garantía limitada en su totalidad.

Si, durante el período de garantía limitada, este producto parece tener un defecto cubierto por esta garantía limitada, visite chamberlain.com antes de desmantelar este producto. Se le informará sobre el desmontaje y el envío. Luego envíe el producto o componente, prepago y asegurado, como se indica a nuestro centro de servicio para la reparación en garantía. Incluya una breve descripción del problema y un comprobante de compra fechado con cualquier producto devuelto para reparación bajo garantía. Los productos devueltos al Vendedor para reparación bajo garantía, que al ser recibidos por el Vendedor se confirmen como defectuosos y cubiertos por esta garantía limitada, serán reparados o reemplazados (a discreción exclusiva del Vendedor) sin costo alguno para usted y devueltos prepagos. Las piezas defectuosas se repararán o reemplazarán con piezas nuevas o reconstruidas en fábrica a discreción exclusiva del Vendedor.

TODAS LAS GARANTÍAS IMPLÍCITAS PARA EL PRODUCTO, INCLUYENDO PERO NO LIMITADO A CUALQUIER GARANTÍA IMPLÍCITA DE COMERCIABILIDAD E IDONEIDAD PARA UN PROPÓSITO PARTICULAR, ESTÁN LIMITADAS EN DURACIÓN AL PERÍODO DE GARANTÍA LIMITADA APLICABLE ESTABLECIDO ANTERIORMENTE PARA LOS COMPONENTES RELACIONADOS, Y NINGUNA GARANTÍA IMPLÍCITA SERÁ EXISTIR O APLICAR DESPUÉS DE DICHO PERÍODO. Algunos estados y provincias no permiten limitaciones sobre la duración de una garantía implícita, por lo que es posible que la limitación anterior no se aplique a usted. ESTA GARANTÍA LIMITADA NO CUBRE DAÑOS SIN DEFECTOS, DAÑOS CAUSADOS POR INSTALACIÓN, FUNCIONAMIENTO O CUIDADO INCORRECTOS (INCLUYENDO, ENTRE OTROS, ABUSO, USO INCORRECTO, FALTA DE MANTENIMIENTO RAZONABLE Y NECESARIO, REPARACIONES NO AUTORIZADAS O CUALQUIER ALTERACIÓN DE ESTE PRODUCTO), MANO DE OBRA CARGOS POR REINSTALACIÓN DE UNA UNIDAD REPARADA O REEMPLAZADA, REEMPLAZO DE ARTÍCULOS CONSUMIBLES (P. Ej., BATERÍAS EN TRANSMISORES DE CONTROL REMOTO Y BOMBILLAS), O EQUIPOS INSTALADOS PARA USO NO RESIDENCIAL. ESTA GARANTÍA LIMITADA NO CUBRE NINGÚN PROBLEMA RELACIONADO CON LA PUERTA DEL GARAJE O EL EQUIPO DE LA PUERTA DEL GARAJE, INCLUYENDO, ENTRE OTROS, LOS MUELLES DE LA PUERTA, LOS RODILLOS DE LA PUERTA, LA ALINEACIÓN DE LA PUERTA O LAS BISAGRAS. ESTA GARANTÍA LIMITADA TAMPOCO CUBRE NINGÚN PROBLEMA CAUSADO POR INTERFERENCIAS. BAJO NINGUNA CIRCUNSTANCIA EL VENDEDOR SERÁ RESPONSABLE POR DAÑOS CONSECUENCIALES, INCIDENTALES O ESPECIALES QUE SURJAN EN RELACIÓN CON EL USO O LA INCAPACIDAD DE USAR ESTE PRODUCTO. EN NINGÚN CASO LA RESPONSABILIDAD DEL VENDEDOR POR INCUMPLIMIENTO DE GARANTÍA, INCUMPLIMIENTO DE CONTRATO, NEGLIGENCIA O RESPONSABILIDAD ESTRICTA EXCEDERÁ EL COSTO DEL PRODUCTO CUBIERTO POR EL PRESENTE. NINGUNA PERSONA ESTÁ AUTORIZADA A ASUMAR POR NOSOTROS CUALQUIER OTRA RESPONSABILIDAD EN RELACIÓN CON LA VENTA DE ESTE PRODUCTO. O UNIDADES INSTALADAS PARA USO NO RESIDENCIAL. ESTA GARANTÍA LIMITADA NO CUBRE NINGÚN PROBLEMA RELACIONADO CON LA PUERTA DEL GARAJE O EL EQUIPO DE LA PUERTA DEL GARAJE, INCLUYENDO, ENTRE OTROS, LOS MUELLES DE LA PUERTA, LOS RODILLOS DE LA PUERTA, LA ALINEACIÓN DE LA PUERTA O LAS BISAGRAS. ESTA GARANTÍA LIMITADA TAMPOCO CUBRE NINGÚN PROBLEMA CAUSADO POR INTERFERENCIAS. BAJO NINGUNA CIRCUNSTANCIA EL VENDEDOR SERÁ RESPONSABLE POR DAÑOS CONSECUENCIALES, INCIDENTALES O ESPECIALES QUE SURJAN EN RELACIÓN CON EL USO O LA INCAPACIDAD DE USAR ESTE PRODUCTO. EN NINGÚN CASO LA RESPONSABILIDAD DEL VENDEDOR POR INCUMPLIMIENTO DE GARANTÍA, INCUMPLIMIENTO DE CONTRATO, NEGLIGENCIA O RESPONSABILIDAD ESTRICTA EXCEDERÁ EL COSTO DEL PRODUCTO CUBIERTO POR EL PRESENTE. NINGUNA PERSONA ESTÁ AUTORIZADA A ASUMAR POR NOSOTROS CUALQUIER OTRA RESPONSABILIDAD EN RELACIÓN CON LA VENTA DE ESTE PRODUCTO. O UNIDADES INSTALADAS PARA USO NO RESIDENCIAL. ESTA GARANTÍA LIMITADA NO CUBRE NINGÚN PROBLEMA RELACIONADO CON LA PUERTA DEL GARAJE O EL EQUIPO DE LA PUERTA DEL GARAJE, INCLUYENDO, ENTRE OTROS, LOS MUELLES DE LA PUERTA, LOS RODILLOS DE LA PUERTA, LA ALINEACIÓN DE LA PUERTA O LAS BISAGRAS. ESTA GARANTÍA LIMITADA TAMPOCO CUBRE NINGÚN PROBLEMA CAUSADO POR INTERFERENCIAS. BAJO NINGUNA CIRCUNSTANCIA EL VENDEDOR SERÁ RESPONSABLE POR DAÑOS

Algunos estados y provincias no permiten la exclusión o limitación de daños consecuentes, incidentales o especiales, por lo que es posible que la limitación o exclusión anterior no se aplique a usted. Esta garantía limitada le otorga derechos legales específicos y es posible que también tenga otros derechos, que varían de un estado a otro y de una provincia a otra.

Seguridad del abre-puertas de garaje: una decisión automática

Una puerta de garaje es el objeto móvil más grande de la casa. Una puerta de garaje y un abridor mal ajustados pueden ejercer una fuerza letal cuando la puerta se cierra, lo que podría provocar que niños o adultos queden atrapados y las lesiones o la muerte subsiguientes.

La instalación, el funcionamiento, el mantenimiento y las pruebas adecuados de la puerta del garaje y del abridor automático son necesarios para proporcionar un sistema seguro y sin problemas. La operación descuidada o permitir que los niños jueguen o usen los controles de apertura de la puerta del garaje también son situaciones peligrosas que pueden tener resultados trágicos. Algunas precauciones simples pueden proteger a su familia y amigos de posibles daños. Lea detenidamente los consejos de seguridad y mantenimiento de esta guía y consérvela como referencia. Verifique el funcionamiento de la puerta de su garaje y del abridor para asegurarse de que funcionen de manera segura y sin problemas. Asegúrese de leer toda la Información de seguridad importante que se encuentra en el manual del abre-puertas de garaje, ya que proporciona más detalles y consideraciones de seguridad que los que se pueden proporcionar con esta guía.

Los abridores de puertas de garaje no son juguetes

Hable con sus hijos sobre la seguridad de las puertas de garaje y los abridores. Explique el peligro de quedar atrapado debajo de la puerta.

Manténgase alejado de una puerta en movimiento.

El pulsador de pared debe estar fuera del alcance de los niños,al menos a 5 pies de la superficie de pie más cercana y lejos de todas las piezas móviles. Monte y use el botón donde pueda ver claramente la puerta del garaje cerrándose.

Mantenga los transmisores y los controles remotos fuera del alcance de los niños. No permita que los niños jueguen o usen transmisores u otros dispositivos de control remoto.

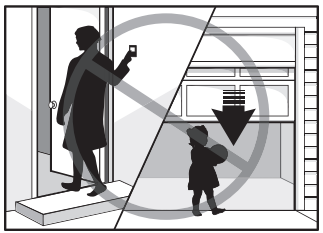

Mantenga la puerta a la vista hasta que se cierre por completo.cuando se utiliza el pulsador o transmisor de pared.

El mantenimiento de rutina puede prevenir tragedias

Haga que la inspección y las pruebas mensuales de la puerta de su garaje y del sistema de apertura formen parte de su rutina habitual. Revise el manual del propietario tanto de la puerta como del abrepuertas. Si no tiene los manuales del propietario, comuníquese con los fabricantes y solicite una copia para sus modelos específicos. Busque el número de modelo del abridor en la parte posterior de la unidad de potencia.

ADVERTENCIA: LOS MUELLES ESTÁN BAJO TENSIÓN ALTA. SÓLO LAS PERSONAS CUALIFICADAS DEBEN AJUSTARLAS.

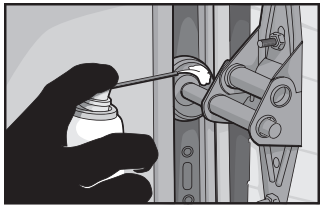

Compruebe visualmente la puerta y la instalación:

- yo Comenzando con la puerta en la posición cerrada, use la desconexión manual en el abridor para desconectar la puerta.
- yo Busque señales de desgaste o daño en las bisagras, rodillos, resortes y paneles de las puertas.
- yo Estas piezas pueden requerir una lubricación periódica. Consulte el manual del propietario para ver el mantenimiento sugerido. Si hay signos
- yo evidentes de daño, comuníquese con un técnico capacitado en sistemas de puertas para obtener ayuda.
- yo Verifique que la altura de la fotocélula no supere las 6" del piso del garaje.

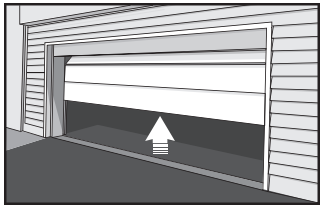

Pruebe la puerta para ver si funciona correctamente:

- yo Abra y cierre la puerta manualmente utilizando manijas o puntos de agarre adecuados.
- yo La puerta debe moverse libremente y sin dificultad.
- **yo La puerta debe equilibrarse y permanecer parcialmente abierta de 3 a 4 pies sobre el piso.**
- yo Si detecta algún signo de operación incorrecta, comuníquese con un técnico capacitado en sistemas de puertas para obtener ayuda.

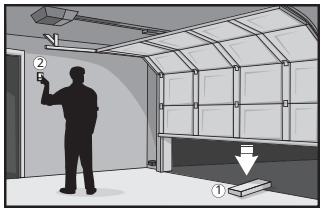

Pruebe las características de seguridad del abridor:

- yo Vuelva a conectar el abridor a la puerta usando la desconexión manual y abra la puerta.
- yo Coloque una tabla plana de 2x4 en el camino de la puerta (1) e intente cerrarla (2). La puerta debe detenerse cuando entre en contacto con el 2x4 y luego invertir la dirección.
- yo Bloquee el sensor fotoeléctrico agitando un objeto frente al sensor e intente cerrar la puerta. La puerta no debe abrirse a menos que el botón pulsador montado en la pared se sostenga manualmente durante la operación.
- yo Si el abridor no funciona como se describe, comuníquese con un técnico capacitado en sistemas de puertas para obtener ayuda.

DASMA®
Door & Access Systems Manufacturers Association International

Piezas de ensamblaje de rieles

	Descripción	Número de parte
1	Cadena	041B1986-07
2	Juego de poleas	041A8910
3	Enlace maestro	004A1008
4	Carril	041A5665
5	Montaje del carro: pasador de horquilla (1) y anillo (1)	041C5141-1
6	Soporte en “U”	041D0598-1
	No mostrado	
	Almohadillas de desgaste	041A7276
	bolsa de herramientas	041-0267-000

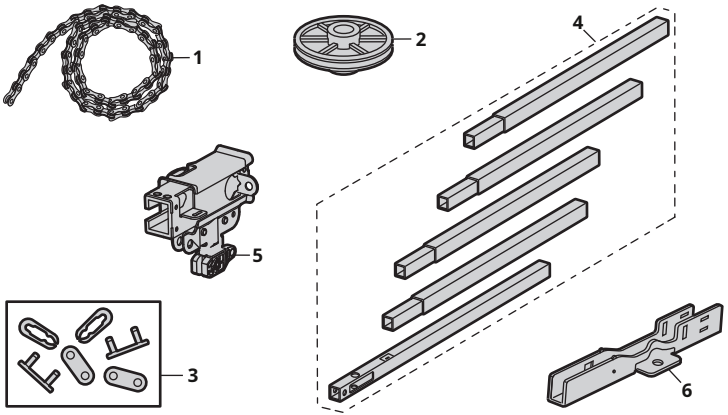

Piezas de instalación

	Descripción	Número de parte
1	Brazo de puerta curvo	041B0035B
2	Soporte de puerta con pasador de horquilla y sujetador	041A5047-1
3	Cuerda y manija de liberación de emergencia	041A2828
4	Soporte de cabecera con pasador de horquilla y sujetador	041A5047-2
5	Clip de visera de control remoto	K029B0137
6	Soporte del sensor de seguridad	041-0155-000
7	Kit de sensores de seguridad: sensores de recepción y envío con cable de 2 conductores	041-0136-000
8	Brazo de puerta recto	4178B0034B
9	Cable blanco y rojo/blanco	041B4494-1
10	Batería de litio CR2032 de 3V	K010A0020
11	Soportes colgantes	012B0776
	No mostrado	
	Manual de instalación	114-5552-000

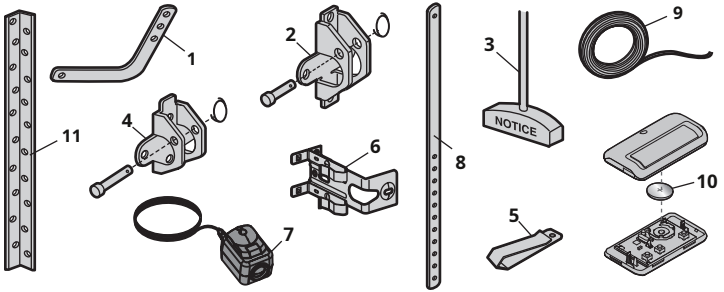

Piezas para abre-puertas de garaje

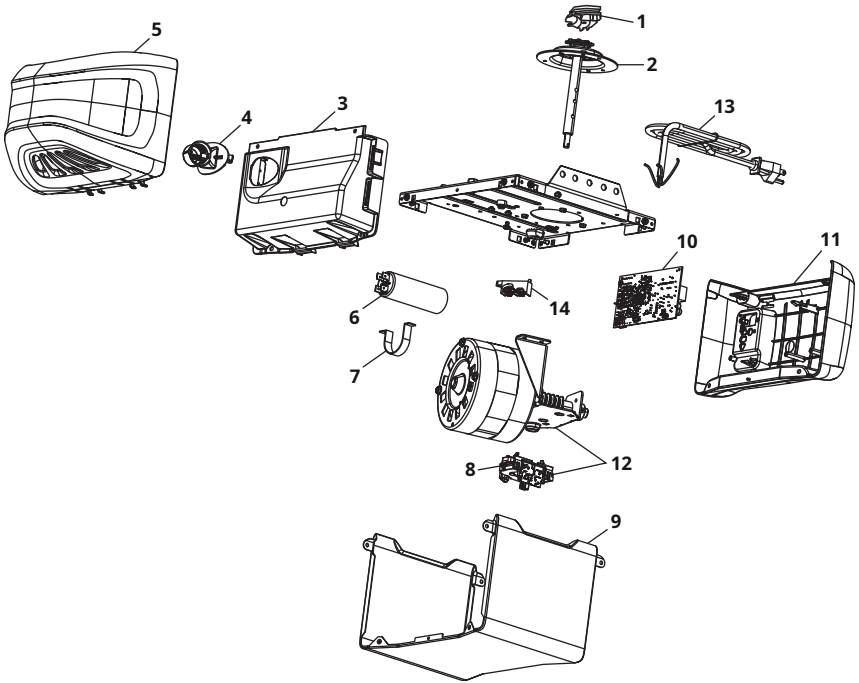

	Descripción	Número de parte
1	Esparcidor de cadena	041A5615
2	Engranaje y rueda dentada	041C4220A
3	Panel final con portalámparas	041D8129
4	Enchufe de la luz	041C0279
5	Lente de luz	041-0144
6	Condensador	030B0532-1
7	Soporte de condensador	K012A0373
8	Módulo de viaje	041D7742-7
9	Cubrir	041-0228-000
10	Placa lógica	045 ACTO
11	Panel final para placa lógica del receptor	041D8374
12	Motor con módulo de viaje	041D7440
13	cable de línea	041B4245-1
14	Bloque de terminales	041A3150
	No mostrado	
	Mazo de cables	041A7945

© 2021, The Chamberlain Group, Inc.
Todos los derechos reservados
HomeLink® es una marca registrada de Gentex Corporation

114-5552-000

el grupo chambelán, inc.
300 Windsor Drive
Roble Brook, IL 60523